ISO33

MANUALE UTENTE

USER MANUAL

PER USO ESTERNO

FOR OUTDOOR USE

TABELLA COLORI: GUIDA ALL'USO PER ESTERNI E INTERNI / *Color Table: Guide to Use for Exteriors and Interiors*

COLORI PER ESTERNO ED INTERNO
Colors for Outdoor and Indoor

COD. COLORE *Color Code*	DESCRIZIONE *Description*
	PELLICOLATI / *Filmed*
411	**TEAK CHIARO** *Light Teak*
422	**QUERCIA GRIGIA** *Grey Oak*
425	**SATINATO ANTRACITE** *Charcoal Grey Oak*
426	**SATINATO SALVIA** *Sage Satin*
	STRIATI / *Streaked*
383	**BIANCO STRIATO** *White Streaked*
384	**GRIGIO CHIARO STRIATO** *Light Grey Streaked*
387	**ANTRACITE STRIATO** *Charcoal Grey Streaked*
388	**VERDE MUSCHIO STRIATO** *Moss Green Streaked*
392	**MIELE STRIATO** *Honey Streaked*
389	**CHOCOLATE STRIATO** *Chocolate Streaked*
	MATT
371	**BIANCO** *White*
362	**AVORIO** *Ivory*
363	**TORTORA** *Dove-Grey*
361	**CELESTE CHIARO** *Light Blue*
367	**ACQUA MARINA** *Aquamarine*
364	**OLIVA** *Olive*
365	**MIELE** *Honey*
372	**BEIGE**
366	**GRIGIO SCURO** *Dark Grey*
368	**CELESTE FLUO** *Neon Light Blue*
369	**ARANCIO FLUO** *Neon Orange*
370	**VERDE FLUO** *Neon Green*
376	**ROSSO NORVEGESE** *Norwegian Red*
373	**TESTA DI MORO** *Dark Brown*
	LUCIDI / *Glossy*
393	**LISCIO BIANCO LUCIDO** *Smooth White Glossy*

COLORI SOLO PER INTERNO
Colors for Interior Only

COD. COLORE *Color Code*	DESCRIZIONE *Description*
	WOOD
394	**QUERCIA BIANCA STAMPATO** *Light Teak*
395	**QUERCIA GRIGIA STAMPATO** *Grey Oak*
	ROCK
464	**CEMENTO BIANCO** *Concrete White*
465	**CEMENTO GRIGIO** *Concrete Grey*
	MARBLE
543	**MARMO LUX GRIGIO** *Light Grey Marble*
	MOOD
346	**TESSUTO GRIGIO** *Grey Fabric*
295	**BIANCO ORIZZONTALE** *Horizontal White*
	SATIN
098	**BIANCO SATINATO** *Satin White*
	LUCIDI / *Glossy*
393	**BIANCO LISCIO** *Smooth White*

NO

1. REGOLE GENERALI

Questo documento presenta le raccomandazioni del produttore per il montaggio. L'utente deve assicurarsi che ogni prodotto sia adatto alla destinazione prevista e che le condizioni d'uso effettive siano appropriate. L'installatore deve prendere visione delle istruzioni di montaggio più recenti, rispettare le regole tecnologiche e le normative riconosciute per l'installazione di facciate, nonché gli standard nazionali/locali e le norme di sicurezza antincendio.

1.1 Stoccaggio

I profili dei prodotti FORcover devono essere stoccati all'interno, su un supporto asciutto, piano e stabile che li protegga dal contatto con il terreno. Devono rimanere nell'imballaggio originale e non essere esposti alla luce diretta del sole.

1.2 Trasporto

(Su pallet) I profili devono essere trasportati in posizione orizzontale.

1.3 Temperatura di montaggio

Il montaggio deve avvenire a temperatura ambiente compresa tra 5 °C e 30 °C. Prima dell'installazione, i profili dovrebbero adattarsi per circa 24 ore alle condizioni climatiche del luogo di posa.

1.4 Controllo

In caso di evidenti difetti o irregolarità del prodotto, questi devono essere comunicati immediatamente al venditore prima dell'inizio del montaggio.

1.5 Difetti

I pannelli con difetti visibili non devono essere installati. I pannelli non conformi devono essere messi da parte e reclamati.

1.6 Movimentazione

Evitare di sfregare tra loro i lati visibili dei profili e degli accessori di finitura. Il luogo di installazione deve essere messo in sicurezza affinché i prodotti non entrino in contatto con oggetti taglienti che possano danneggiarne la superficie. Non posizionare scale, impalcature o altri oggetti pesanti sui prodotti.

2. LAVORAZIONE

2.1 Taglio e foratura

Per lavorare i profili e i listelli di finitura, utilizzare attrezzi con denti fini adatti al taglio di alluminio o ferro.

2.2 Manipolazioni delle superfici

È vietato apportare modifiche al prodotto trattando la superficie o applicando uno strato di altro materiale.

3. MONTAGGIO / SMONTAGGIO

3.1 Preparazione della parete per installazione diretta

La parete di supporto deve essere adeguatamente preparata per l'installazione dei pannelli di rivestimento: deve essere sufficientemente piana e omogenea, senza crepe strutturali o lesioni che possano interferire con la posa.

3.2 Preparazione della struttura distanziale per installazione

La struttura di supporto deve essere realizzata con listelli in PVC forniti da FORTE s.r.l. e montati direttamente sulle pareti. La distanza tra i listelli adiacenti (misurata sugli assi di simmetria) dietro il rivestimento di facciata non deve superare i 40 cm. I listelli devono essere saldamente fissati alle pareti con viti o altri elementi di fissaggio specifici per il tipo di parete. È consigliabile consultare un tecnico per valutare il miglior tipo di ancoraggio. Negli angoli delle pareti e sotto i listelli di collegamento, utilizzare un doppio listello per creare una larghezza doppia.

Se si decide di utilizzare strutture distanziali diverse da quelle fornite da FORTE s.r.l., sarà responsabilità del progettista garantire l'adeguatezza e la conformità alla destinazione d'uso dei prodotti FORcover.

IMPORTANTE: Tutti i listelli, di qualsiasi natura, devono essere allineati secondo una curva di livello, per garantire una superficie piana. In caso di necessità, utilizzare cunei per l'allineamento.

3.3 Dilatazione

Il PVC è soggetto a dilatazioni termiche: può variare in lunghezza di circa 1 mm ogni 10 °C per metro lineare. È quindi fondamentale mantenere giunti di dilatazione tra le estremità dei pannelli e i bordi interni dei profili di finitura.

Vedi: Tab.1 - Dimensioni giunti di sicurezza per dilatazioni.

3.4 Installazione dei pannelli di rivestimento

I pannelli possono essere installati in orizzontale o in verticale, prestando attenzione alle specifiche modalità di montaggio previste per ciascun orientamento.

INSTALLAZIONE SU PARETE. Prima dell'installazione è fondamentale pianificare i punti di fissaggio dei pannelli lungo tutta la loro lunghezza, utilizzando viti ed elementi di ancoraggio adatti al tipo di parete sulla quale si esegue la posa. Si consiglia di consultare il tecnico progettista per valutare con precisione il sistema di fissaggio più indicato in base al progetto. Il primo pannello deve essere posizionato partendo dalla parte inferiore della parete, inserendolo nel profilo di finitura predisposto. Il fissaggio deve iniziare dal centro della lunghezza del pannello e proseguire in modo graduale verso le estremità, per evitare deformazioni. Le viti vanno sempre inserite al centro delle apposite asole presenti sul pannello, così da consentire al materiale di dilatarsi naturalmente.

INSTALLAZIONE SU STRUTTURA DISTANZIALE. Anche in questo caso è fondamentale pianificare con attenzione i punti di collegamento dei pannelli, utilizzando viti ed elementi di fissaggio adeguati alla natura della struttura distanziale. Come per l'installazione su parete, si raccomanda il confronto con il tecnico progettista per individuare il sistema di ancoraggio più idoneo.

Montare i profili distanziali come indicato nell'immagine 1. Successivamente, posizionare i profili di finitura perimetrali e procedere con l'installazione del primo pannello dal basso, iniziando ad avvitare dal centro e proseguendo gradualmente verso le estremità.

ATTENZIONE: è obbligatorio fissare il pannello al distanziale in corrispondenza delle asole. Qualora ciò non fosse possibile, è necessario crearne di nuove, sempre in corrispondenza del distanziale.

3.5 Smontaggio

Pianificare lo smontaggio utilizzando strumenti e DPI adeguati, secondo quanto previsto dal D.Lgs. 81/08 e s.m.i., e dalle indicazioni contenute nel DVR aziendale.

4. USO, PULIZIA E MANUTENZIONE

4.1 Uso

I prodotti FORcover sono finiti e non strutturali. È vietato appoggiarvi pesi o utilizzarli come base di supporto, per evitare rotture o cadute. Non devono essere usati come base per ancoraggi, piani di lavoro o superfici a contatto con alimenti. Devono essere utilizzati esclusivamente nel contesto per cui sono stati progettati.

4.2 Pulizia e manutenzione

I profili per facciate in PVC non richiedono verniciatura né manutenzione ordinaria. Per preservarne l'estetica, è consigliabile una pulizia almeno annuale, in base al livello di sporco. Utilizzare solo agenti di pulizia delicati. Non usare acqua sopra i 40 °C, detergenti aggressivi, candeggina, solventi, acidi, basi forti o agenti abrasivi.

5. SMALTIMENTO

5.1 Imballo

Ogni componente dell'imballo deve essere smaltito seguendo le indicazioni dell'etichetta ambientale riportata nelle pagine seguenti.

Vedi: Tab.2 - Etichetta Ambientale.

5.2 Fine vita

Tutti i prodotti di rivestimento FORTE s.r.l. sono realizzati in materiale plastico PVC e devono essere conferiti nella raccolta differenziata della plastica. Verificare sempre le disposizioni del proprio Comune.

6. GARANZIA ABBREVIATA

FORTE s.r.l. garantisce, con la presente, la garanzia dei prodotti laddove vengano rispettate le condizioni di normale utilizzo e l'installazione dei prodotti secondo la scheda di montaggio FORTE s.r.l. TRASPORTO. Al ricevimento delle merci il destinatario ha l'obbligo di accertare le condizioni dell'imballo e lo stato delle merci. Qualora rilevi vizi o anomalie è fatto obbligo di indicare sul documento di trasporto la clausola **"RISERVA DI CONTROLLO"** indicando espressamente i colli e i danni rilevati e di comunicarlo tempestivamente alla FORTE s.r.l. **La dicitura generica senza specifica delle anomalie riscontrate "RISERVA DI CONTROLLO" non sarà accettata.** Per quanto non contemplato nella presente si rinvia all'art. 1510 del Codice civile. GARANZIA. La merce si intende coperta da garanzia secondo quanto previsto dal Codice Civile Italiano, dalle leggi speciali e dalla normativa Europea in materia. Tale garanzia è estesa a 2 anni dalla data di consegna del prodotto e verrà presa in considerazione solo dietro reclamo scritto. **NON VERRÀ RICONOSCIUTA ALCUNA GARANZIA QUALORA IN CASO DI VIZIO DI CONFORMITÀ RISULTANTE DOPO L'APERTURA DELL'IMBALLO, IL PRODOTTO VENGA COMUNQUE INSTALLATO.** L'azienda FORTE s.r.l. non riconosce costi relativi al montaggio o allo smontaggio del materiale. Visto il coinvolgimento di FORTE s.r.l. in continui processi di perfezionamento qualitativo e sviluppo dei propri prodotti, il Produttore si ritiene sollevato da qualsiasi responsabilità per variazioni cromatiche conseguenti a lotti di produzione diversi. Nel caso in cui i prodotti installati dall'acquirente sono usciti fuori produzione, il Produttore consiglierà la finitura similare al prodotto non più realizzabile.

1. GENERAL GUIDELINES

This document contains the manufacturer's recommendations for installation. The user must ensure that each product is suitable for its intended use and that the actual usage conditions are appropriate. The installer must refer to the latest installation instructions, comply with current building practices and recognized facade installation standards, as well as national/local regulations and fire safety codes.

1.1 Storage

FORcover product profiles must be stored indoors on a dry, flat, and stable surface that prevents contact with the ground. They must remain in their original packaging and must not be exposed to direct sunlight.

1.2 Transport

(On pallet) Profiles must be transported in a horizontal position.

1.3 Installation temperature

Installation must be carried out at an ambient temperature between 5 °C and 30 °C. Prior to installation, the profiles should acclimate to the installation environment for approximately 24 hours.

1.4 Inspection

In the event of visible defects or irregularities, they must be reported immediately to the seller before installation begins.

1.5 Defective items

Panels with visible defects must not be installed. Non-compliant panels must be set aside and claimed.

1.6 Handling

Avoid rubbing the visible sides of profiles and finishing accessories against each other. The installation area must be secured to prevent the products from coming into contact with sharp objects that could damage their surfaces. Do not place ladders, scaffolding, or other heavy items on top of the products.

2. PROCESSING

2.1 Cutting and drilling

To process profiles and finishing trims, use fine-toothed tools suitable for cutting aluminum or steel.

2.2 Surface treatment

It is forbidden to modify the product by treating the surface or applying any coating or additional material.

3. INSTALLATION / REMOVAL

3.1 Wall preparation for direct installation

The support wall must be properly prepared for cladding panel installation: it must be sufficiently flat and even, with no structural cracks or damage that could affect installation.

3.2 Substructure preparation for installation on spacers

The support structure must be made of PVC battens supplied by FORTE s.r.l. and mounted directly to the wall. The distance between adjacent battens (measured center to center) behind the facade cladding must not exceed 40 cm. Battens must be securely fastened to the wall using screws or other appropriate fasteners for the wall type. It is advisable to consult a technician to evaluate the most suitable anchoring system. At wall corners and behind joint trims, a double batten must be used to create a wider support surface.

If using alternative substructures not supplied by FORTE s.r.l., it is the designer's responsibility to ensure their suitability and compliance for use with FORcover products.

IMPORTANT: All battens, regardless of type, must be aligned using a leveling line to ensure a flat surface. Use shims for alignment where necessary.

3.3 Expansion

PVC undergoes thermal expansion: length can vary by approximately 1 mm per 10 °C per linear meter. It is therefore essential to maintain expansion gaps between panel ends and the internal edges of finishing profiles.

See: Table 1 – Expansion joint dimensions.

3.4 Installation of cladding panels

Panels can be installed horizontally or vertically, with careful attention to the specific installation methods required for each orientation.

WALL INSTALLATION. *Before starting, plan the location of the fixing points along the entire length of the panels using screws and anchors suitable for the wall type. Consultation with a technical designer is recommended to determine the most appropriate fixing system based on the project. The first panel must be installed starting from the bottom of the wall, inserting it into the designated finishing profile. Fixing must begin at the center of the panel length and proceed gradually toward the ends to prevent deformation. Screws must always be inserted in the center of the designated slots in the panel to allow natural expansion.*

INSTALLATION ON SUBSTRUCTURE*. Careful planning of the panel connection points is also necessary in this case, using screws and fixings appropriate to the substructure type. As with wall installation, consultation with a designer is advised.*

Install the spacer profiles as shown in image 1. Then, place the perimeter finishing profiles and begin panel installation from the bottom, screwing from the center and working outward.

WARNING: It is mandatory to fix the panel to the spacer profile at the position of the slots. If this is not possible, new slots must be created directly aligned with the spacer.

3.5 Dismantling

Dismantling must be planned using appropriate tools and PPE in compliance with Legislative Decree 81/08 and subsequent amendments, as well as the guidelines in the company's Risk Assessment Document (DVR).

4. USAGE, CLEANING AND MAINTENANCE

4.1 Usage

FORcover products are non-structural, finished components. It is prohibited to place weight on them or use them as support surfaces, to avoid breakage or detachment. They must not be used for anchoring, as worktops, or in contact with food. They must be used only as intended.

4.2 Cleaning and maintenance

PVC facade profiles do not require painting or routine maintenance. To preserve appearance, cleaning is recommended at least once a year, depending on the level of dirt. Use only mild cleaning agents. Do not use water above 40 °C, aggressive detergents, bleach, solvents, acids, strong bases, or abrasive materials.

5. DISPOSAL

5.1 Packaging

Each packaging component must be disposed of according to the environmental labeling instructions provided in the following pages.

See: Table 2 – Environmental Label.

5.2 End of life

All FORTE s.r.l. cladding products are made of PVC plastic and must be disposed of through plastic recycling. Always refer to local municipal regulations.

6. LIMITED WARRANTY

FORTE s.r.l. hereby provides warranty coverage for its products under conditions of normal use and correct installation according to FORTE s.r.l. installation instructions.

TRANSPORT. Upon delivery, the recipient is responsible for verifying the condition of the packaging and goods. ***In the event of defects or damage, it is mandatory to note "SUBJECT TO INSPECTION" on the delivery document, specifying the damaged items and anomalies, and to notify FORTE s.r.l. immediately.*** *A generic statement without specific details will not be accepted. For anything not covered herein, reference is made to Article 1510 of the Italian Civil Code.*

WARRANTY. Products are covered by warranty as provided by the Italian Civil Code, special laws, and applicable European regulations. The warranty is valid for 2 years from the date of delivery and is subject to written complaint.

NO WARRANTY WILL BE RECOGNIZED IF A NON-CONFORMITY IS DETECTED AFTER OPENING THE PACKAGING AND THE PRODUCT IS NONETHELESS INSTALLED.

FORTE s.r.l. will not cover any costs related to installation or removal of the material.

Due to FORTE s.r.l.'s ongoing commitment to product improvement, the manufacturer accepts no responsibility for color variations between different production batches.

If a product installed by the customer has gone out of production, the manufacturer will recommend the closest available finish.

IMMAGINE.1. POSIZIONE DISTANZIALI / *Position of Spacers*

INSTALLAZIONE PANNELLI IN ORIZZONTALE
Horizontal Panel Installation

INSTALLAZIONE PANNELLI IN VERTICALE
Vertical Panel Installation

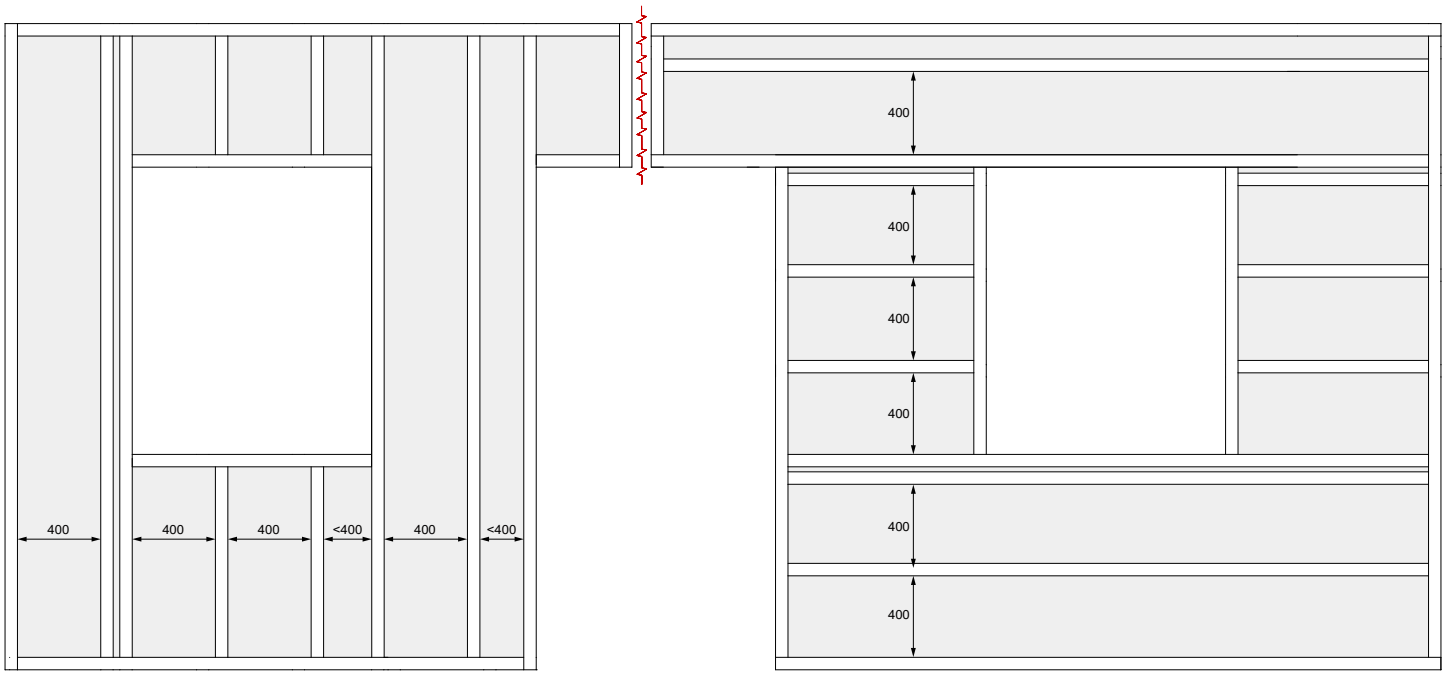

TAB.1. DIMENSIONI GIUNTI DI SICUREZZA PER DILATAZIONI* / *Expansion Safety Joint Dimensions**

Il materiale può subire una variazione dimensionale di circa **1 mm per metro lineare ogni 10°C di escursione termica.** Si consiglia di tenere conto di questo parametro durante la posa, lasciando gli opportuni spazi di dilatazione.
*The material may undergo a dimensional variation of approximately **1 mm per linear meter for every 10°C of temperature change**. It is recommended to take this parameter into account during installation by leaving appropriate expansion gaps.*

ESEMPIO INSTALLAZIONE TIPO 20°C PANNELLO 3 MT: / *Typical Installation at 20°C, 3 m Panel:*

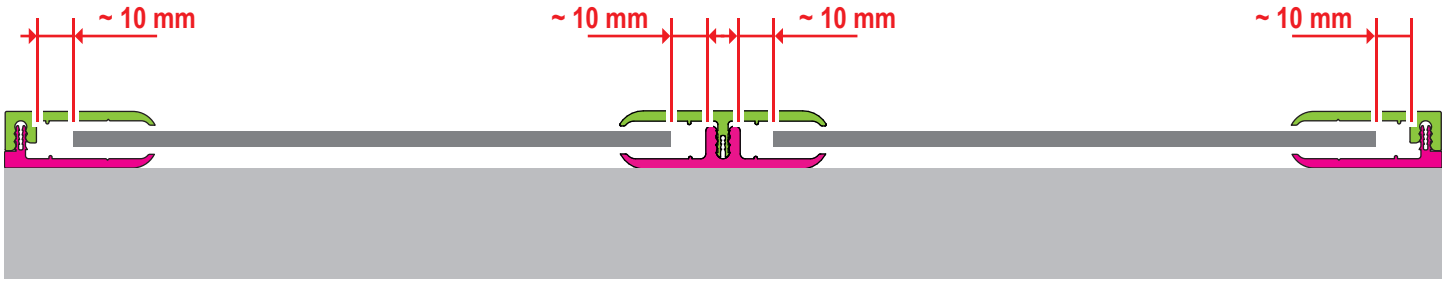

***Attenzione, valori di riferimento per partenza e fine del pannello.**
Consultare il proprio tecnico progettista al fine di valutare le condizioni climatiche di utilizzo del prodotto.
***Warning:** Reference values for the start and end of the panel.*
Consult your design technician to assess the climatic conditions for product use

TAB.2. ETICHETTA AMBIENTALE** / *Environmental Label*

TIPO DI IMBALLO ***Packaging Type***	**CATEGORIA** ***Category***	**SMALTIMENTO** ***Disposal***
CARTONE / *Cardboard*	PAP20	CARTA / *Paper*
LABEL	PAP20	CARTA / *Paper*
TERMORETRAIBILE / *Shrink Film*	LDPE 4	PLASTICA / *Plastic*

****ATTENZIONE: VERIFICARE LE DISPOSIZIONI DEL PROPRIO COMUNE.** / *Warning: check with your local municipality for disposal guidelines.*

PANNELLO *Panel*	ISO33
DISEGNO PANNELLO *Panel Design*	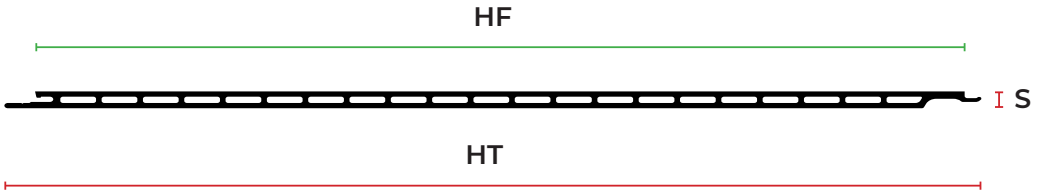
MATERIALE *Material*	PVC-UE
PESO *Weight*	± 1,600 Kg/m ± 4,848 Kg/m^2
LUNGHEZZA *Length* (Standard/No standard)	Standard: 300 cm No standard: min. < 300 - max 600 cm
HF (mm)	330 mm
HT (mm)	347 mm
SPESSORE *Thickness* (mm)	8 mm
DESTINAZIONE D'USO *Intended Use*	**Esterno / Interno (Non tutti i colori sono adatti per l'esterno: consultare la tabella a pag.4)** *Outdoor / Indoor (Not all colors are suitable for outdoor use: please refer to the chart on page 4)*
STOCCAGGIO *Storage*	**I profili dei prodotti FORcover devono essere stoccati all'interno dei locali su un supporto asciutto, piano e stabile che protegga contro il contatto con la terra. Rimanendo nell'imballaggio non devono essere stoccati nei luoghi esposti alla luce diretta del sole.** *The profiles of the FORcover products must be stored indoors on a dry, level, and stable support that protects against contact with the ground. While still in their packaging, they should not be stored in areas exposed to direct sunlight.*
LAVORAZIONE *Processing*	**Per lavorare i profili e i listelli di finitura, utilizzare attrezzi con denti fini adatti al taglio di alluminio o ferro.** *To work with the profiles and finish strips, use tools with fine teeth suitable for cutting aluminum or steel.*
MONTAGGIO *Installation*	**Viti - secondo le istruzioni di montaggio.** *Screws – according to the installation instructions.*
MONTAGGIO CON ASOLE *Installation with Slots*	**Si - Montaggio con asole** *Yes – Installation with slots.*
TEMPERATURA DI MONTAGGIO *Installation temperature*	**Il montaggio deve avvenire a temperatura ambiente da 5 °C a 30 °C. Prima dell'installazione i profili dovrebbero avere la possibilità di adattarsi per 24 ore circa alle condizioni climatiche del luogo di installazione.** *The installation must be done at ambient temperatures between 5°C and 30°C. Before installation, the profiles should be allowed to adjust to the climatic conditions of the installation site for about 24 hours.*
INFORMAZIONI DI MONTAGGIO *Installation Information*	**Vedere le istruzioni di montaggio.** *Refer to the installation instructions.*
PULIZIA E MANUTENZIONE *Cleaning and Maintenance*	**I profili per facciate in PVC sono prodotti finiti, non richiedono la verniciatura né la manutenzione. Per mantenere l'estetica della facciata, bisogna pulirla almeno una volta l'anno a seconda dello sporco. Usare agenti di pulizia delicati. Non usare acqua ad una temperatura superiore ai 40°C, detergenti aggressivi, candeggine, solventi, acidi e basi forti né agenti abrasivi.** *PVC facade profiles are finished products that do not require painting or maintenance. To maintain the aesthetics of the facade, it should be cleaned at least once a year, depending on the level of dirt. Use mild cleaning agents. Do not use water above 40°C, harsh cleaners, bleach, solvents, acids, strong bases, or abrasive agents.*
DILATAZIONI *Expansion*	**Il materiale può subire una variazione dimensionale di circa 1 mm per metro lineare ogni 10°C di escursione termica. Si consiglia di tenere conto di questo parametro durante la posa, lasciando gli opportuni spazi di dilatazione.** *The material may undergo a dimensional variation of approximately **1 mm per linear meter for every 10°C of temperature change**. It is recommended to take this parameter into account during installation by leaving appropriate expansion gaps.*

USO ESTERNO / *Outdoor*

CARATTERISTICA PRINCIPALE *Principal Characteristic*	ESITO *Result*	METODO DI VALUTAZIONE *Evaluation Method*	CRITERI CONFORMITÀ *Compliance Criteria*
RF - Reazione al Fuoco *RF - Reaction to Fire*	B-s2, d0	EN 13501-1: 2019 EN 13823: 2020	EN 13501-1: 2019 DVM, DHM, AVM, AHM
Condizioni di Montaggio *Mounting Conditions*			DVM, DHM, AVM, AHM
DA - Durabilità *DA - Durability*	N. 8. 25	EN 13245-2: 2009 Appendix C	EN 13245-2: 2009 Schedule C.1
RM - Resistenza Meccanica *RM - Mechanical Resistance*	23,10	EN 13245-2: 2009 Appendix B	EN 13245-2: 2009 Schedule B.1

USO INTERNO / *Indoor*

CARATTERISTICA PRINCIPALE *Principal Characteristic*	ESITO *Result*	METODO DI VALUTAZIONE *Evaluation Method*	CRITERI CONFORMITÀ *Compliance Criteria*
RF - Reazione al Fuoco *RF - Reaction to Fire*	B-s2, d0	EN 13501-1: 2019 EN 13823: 2020	EN 13501-1: 2019 DVM, DHM, AVM, AHM
Condizioni di Montaggio *Mounting Conditions*			DVM, DHM, AVM, AHM
DA - Durabilità *DA - Durability*	23,10	EN 13245-2: 2009 Appendix B	EN 13245-2: 2009 Schedule B.

I prodotti Forcover sono a superficie liscia, facili da pulire e da disinfettare, realizzati con materiali resistenti, non assorbenti, lavabili e non tossici. Adatti all'installazione in ambienti ad uso e lavorazione alimentare purché NON siano a diretto contatto con gli alimenti.

Forcover products have a smooth surface, are easy to clean and disinfect, and are made from durable, non-absorbent, washable, and non-toxic materials. They are suitable for installation in food-use and food-processing environments, provided they are NOT in direct contact with food.

UTENSILI / *Tools*

INSTALLAZIONE DIRETTA A PARETE
Wall Installation

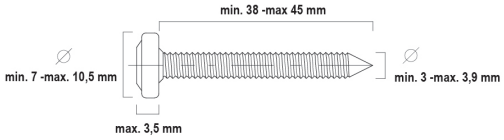

INSTALLAZIONE SU DISTANZIALI
Installation On Spacer Profiles

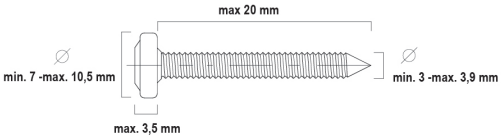

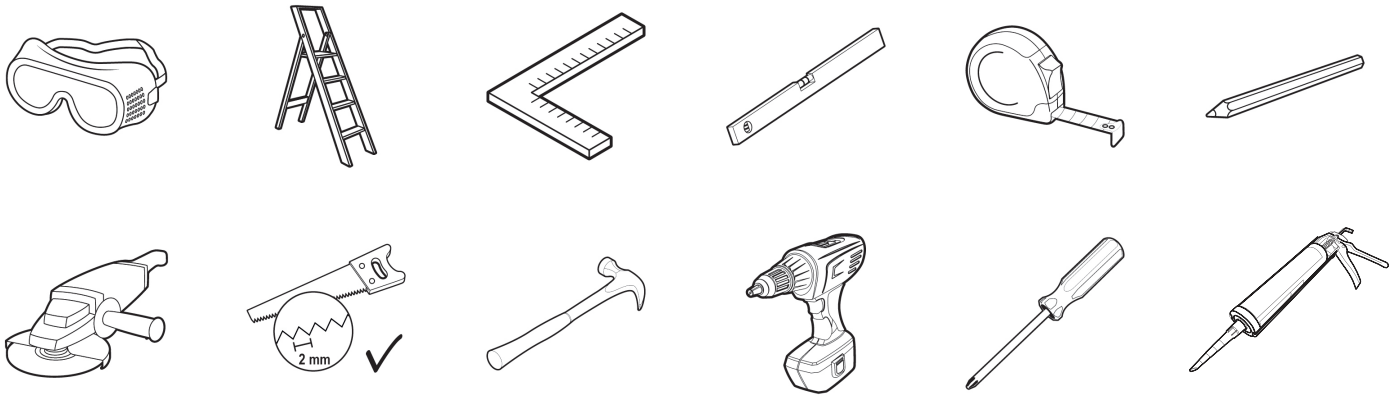

PANNELLO, PROFILI DI FINITURA, ACCESSORI / *Panel, Finishing Profiles, Accessories*

P

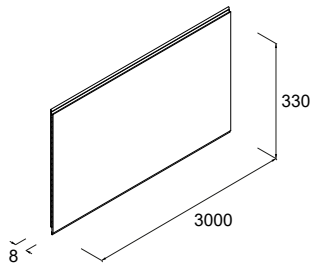

ISO33
PANNELLO DI RIVESTIMENTO
Cladding panel

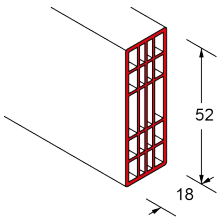

1 **RA3007**
PROFILO DISTANZIALE
Spacer Profile

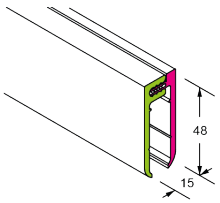

2 **RA8_187**
PROFILO "CLICK" PARTENZA, TERMINALE, SUPERIORE, APERTURE
Starting, Ending, Top and Opening "Click" Profile

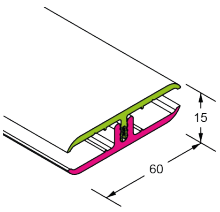

3 **RA8_188**
PROFILO "CLICK" DI GIUNZIONE
Connection "Click" Profile

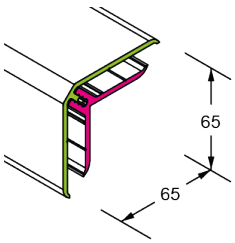

4 **RAE8_189**
PROFILO "CLICK" ANGOLARE ESTERNO
External Corner "Click" Profile

1 POSA DISTANZIALI RA3007: INSTALLAZIONE PANNELLI IN ORIZZONTALE
RA3007 Spacer Installation: Horizontal Panel Installation

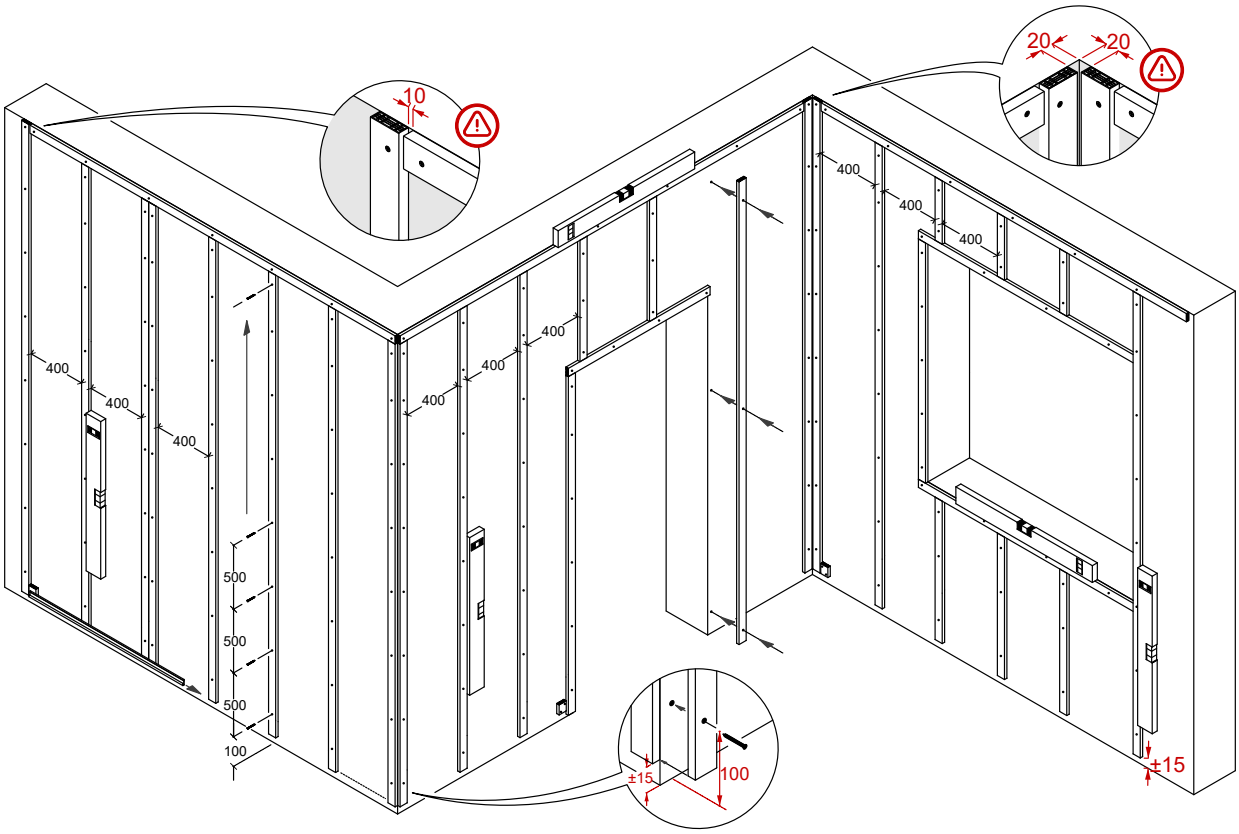

POSA DISTANZIALI RA3007: INSTALLAZIONE PANNELLI IN VERTICALE
RA3007 Spacer Installation: Vertical Panel Installation

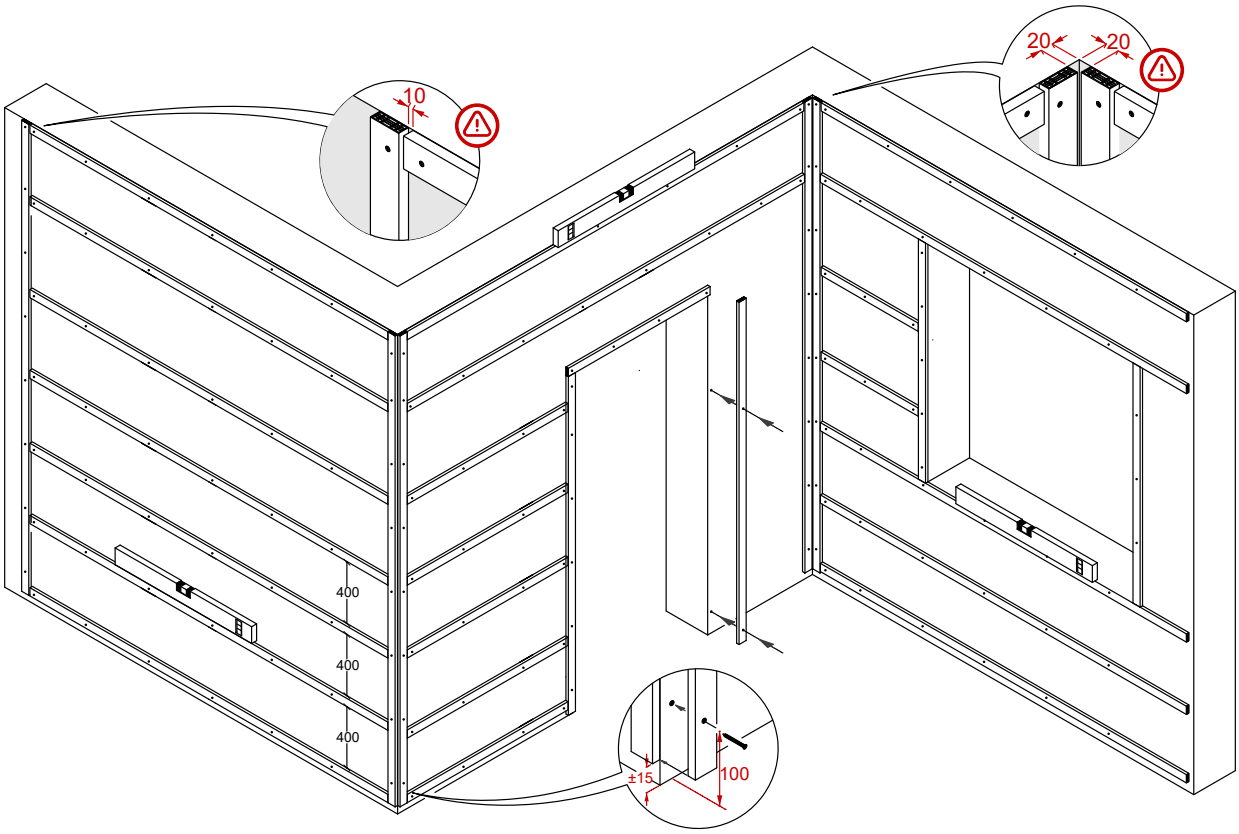

***Le misure sono da considerarsi in millimetri.** */ All dimensions are in millimetres.*

P

ISO33 POSA PANNELLO: INSTALLAZIONE ORIZZONTALE SU PROFILI DISTANZIALI FORTE S.r.l.
ISO33 Panel Installation: Horizontal Installation on Spacer Profiles Forte S.r.l.

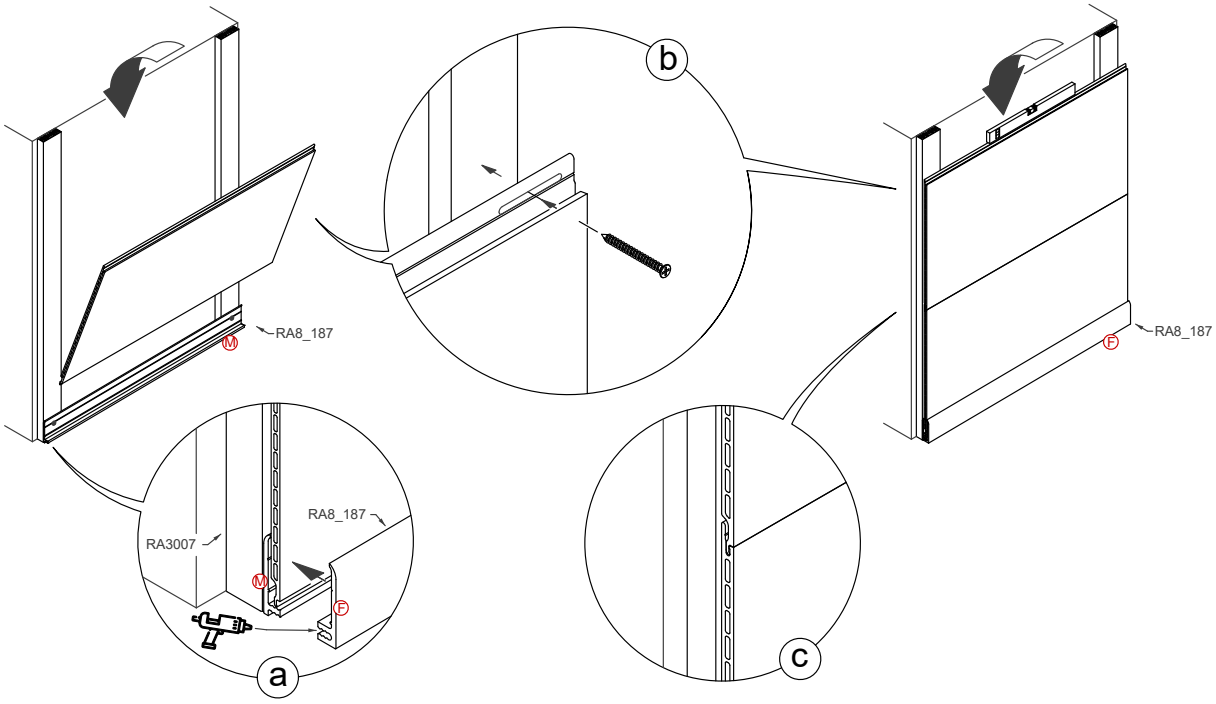

ISO33 POSA PANNELLO: INSTALLAZIONE ORIZZONTALE A PARETE
ISO33 Panel Installation: Horizontal Wall Installation

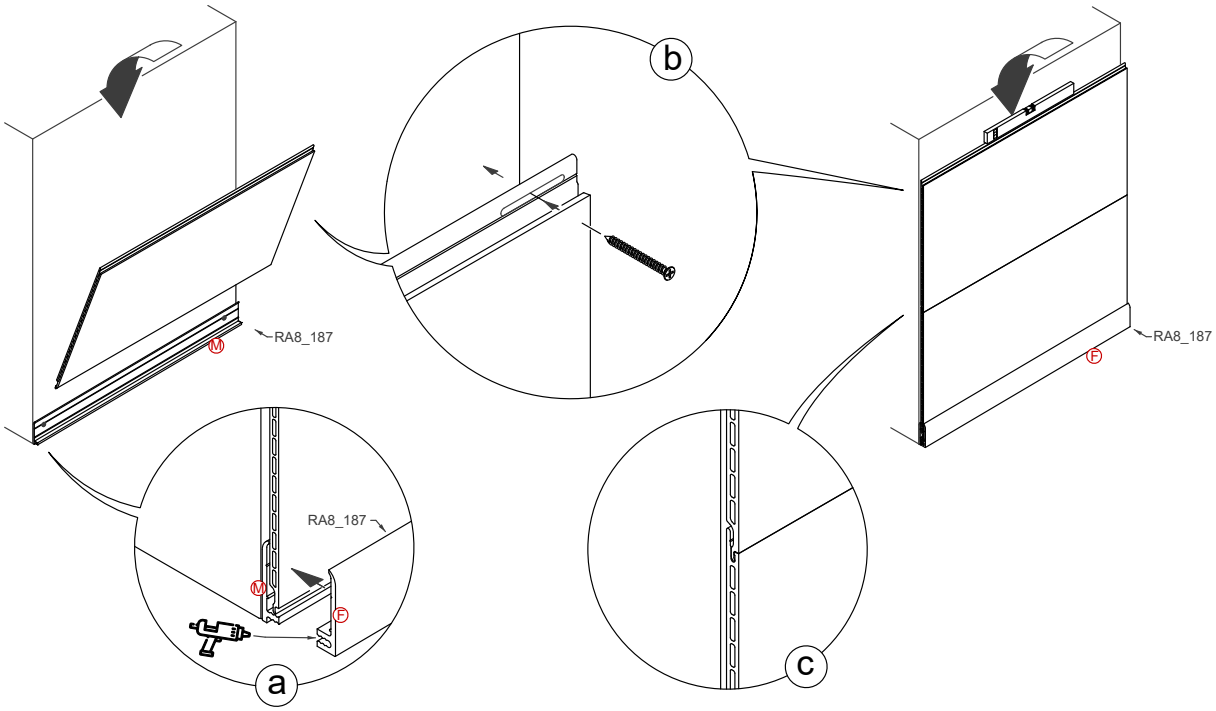

***Le misure sono da considerarsi in millimetri.** / *All dimensions are in millimetres.*

2

RA8_187: INSTALLAZIONE PROFILO DI PARTENZA SU PROFILI DISTANZIALI FORTE s.r.l.
RA8_187: Installation Of Starting Profile On Spacer Profiles Forte S.r.l.

CASO GENERALE
General Case

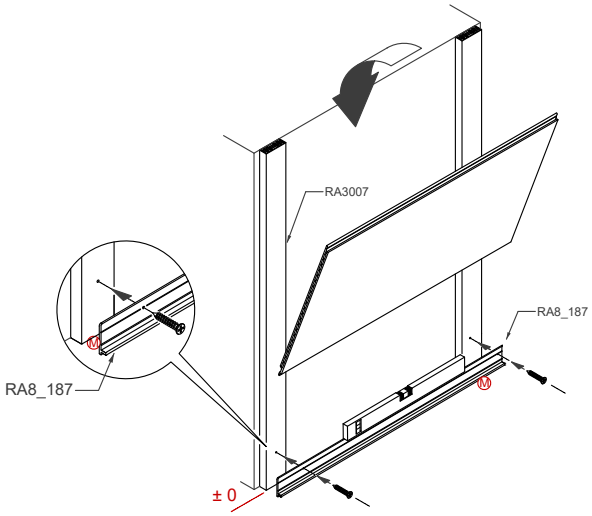

CASO PARTICOLARE
Specific Case

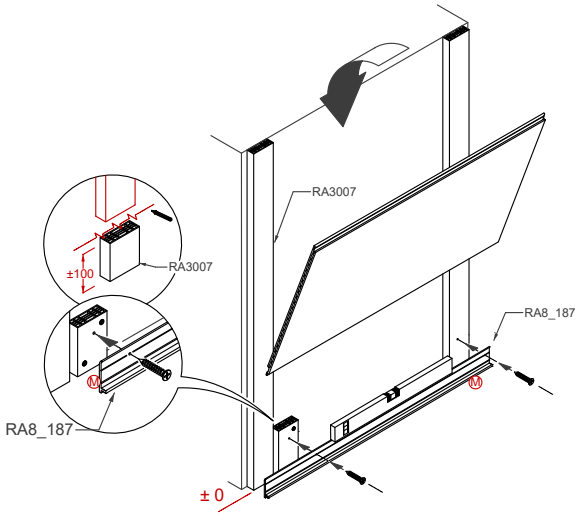

RA8_187: INSTALLAZIONE PROFILO DI PARTENZA A PARETE
RA8_187: Installation Of Starting Profile On Wall

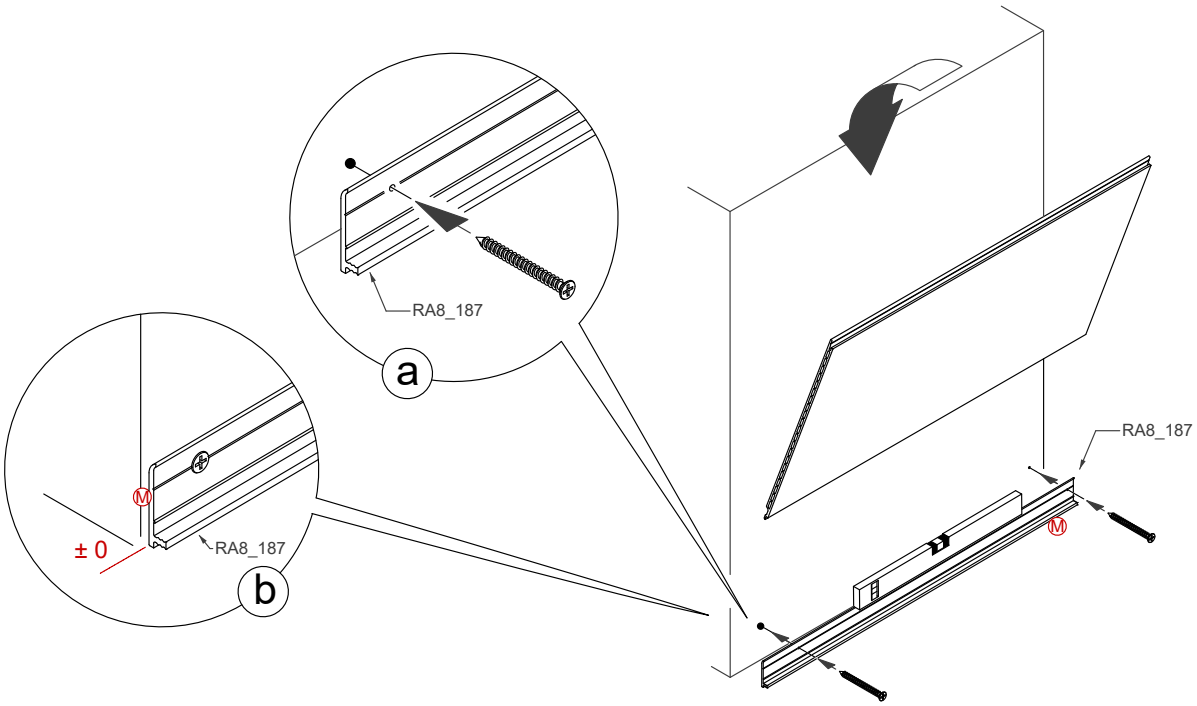

***Le misure sono da considerarsi in millimetri.** / *All dimensions are in millimetres.*

2

RA8_187: INSTALLAZIONE PROFILO “CLICK” PARTENZA, TERMINALE, SUPERIORE, APERTURE SU DISTANZIALE FORTE s.r.l.
RA8_187: Installation Of “Click” Profile Starting, End, Top, Openings On Spacer Profiles Forte S.r.l.

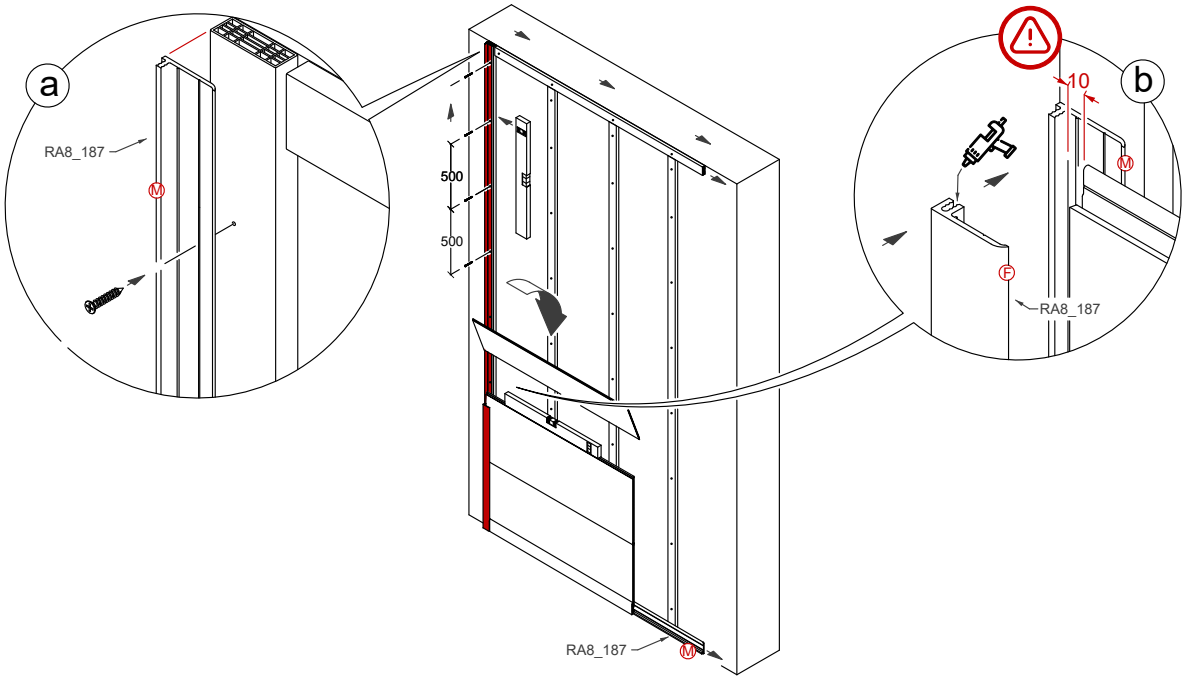

RA8_187: INSTALLAZIONE PROFILO “CLICK” PARTENZA, TERMINALE, SUPERIORE, APERTURE A PARETE
RA8_187: Installation Of “Click” Profile Starting, End, Top, Openings On Wall

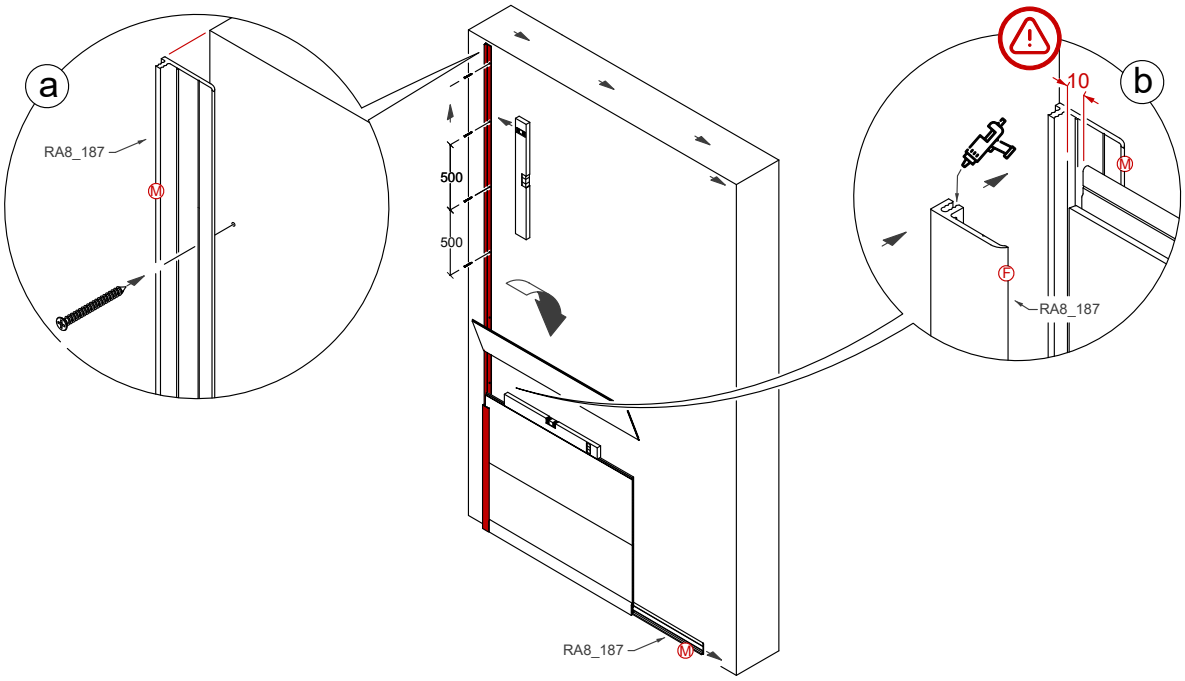

***Le misure sono da considerarsi in millimetri.** / *All dimensions are in millimetres.*

2

2x RA8_187: CASO PARTICOLARE ANGOLO INTERNO SU DISTANZIALE FORTE s.r.l.
2x RA8_187: Special Case - Internal Corner On Spacer Profiles Forte S.r.l.

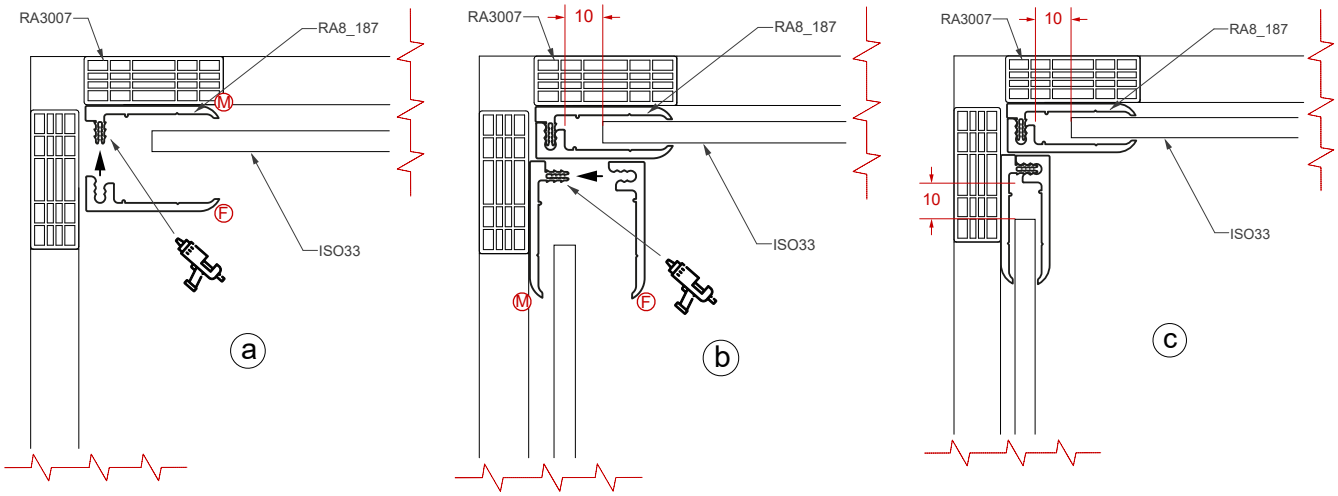

2x RA8_187: CASO PARTICOLARE ANGOLO INTERNO A PARETE
2x RA8_187: Special Case Internal Corner On Wall

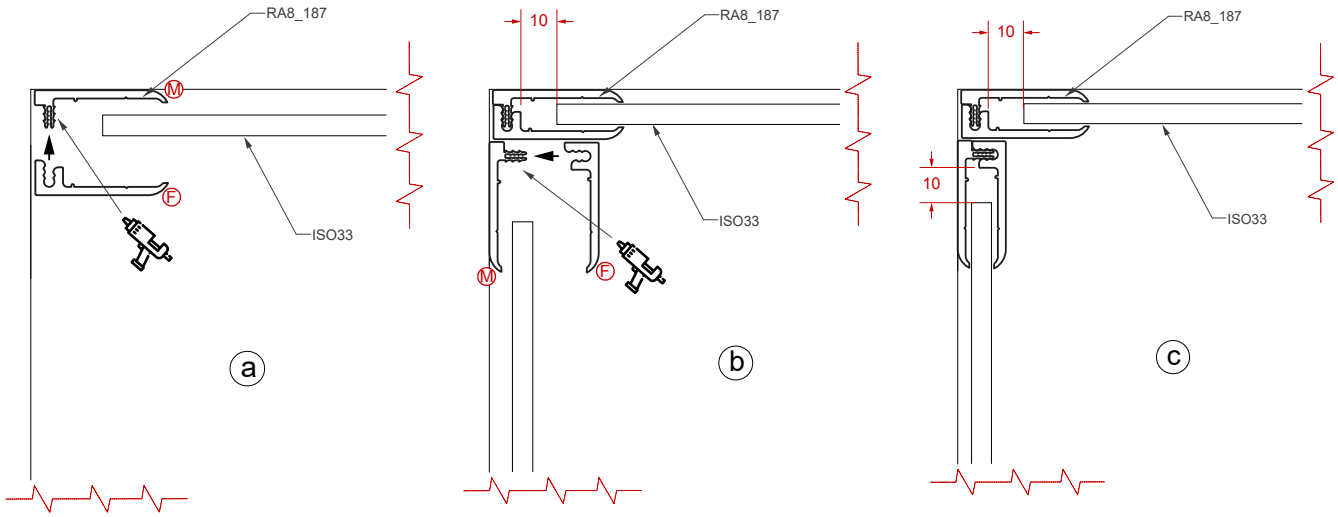

***Le misure sono da considerarsi in millimetri.** / *All dimensions are in millimetres.*

3

RA8_188: INSTALLAZIONE PROFILO “CLICK” DI GIUNZIONE SU DISTANZIALE FORTE s.r.l.
RA8_188: Installation Of “Click” Joint Profile On Spacer Profiles Forte S.r.l.

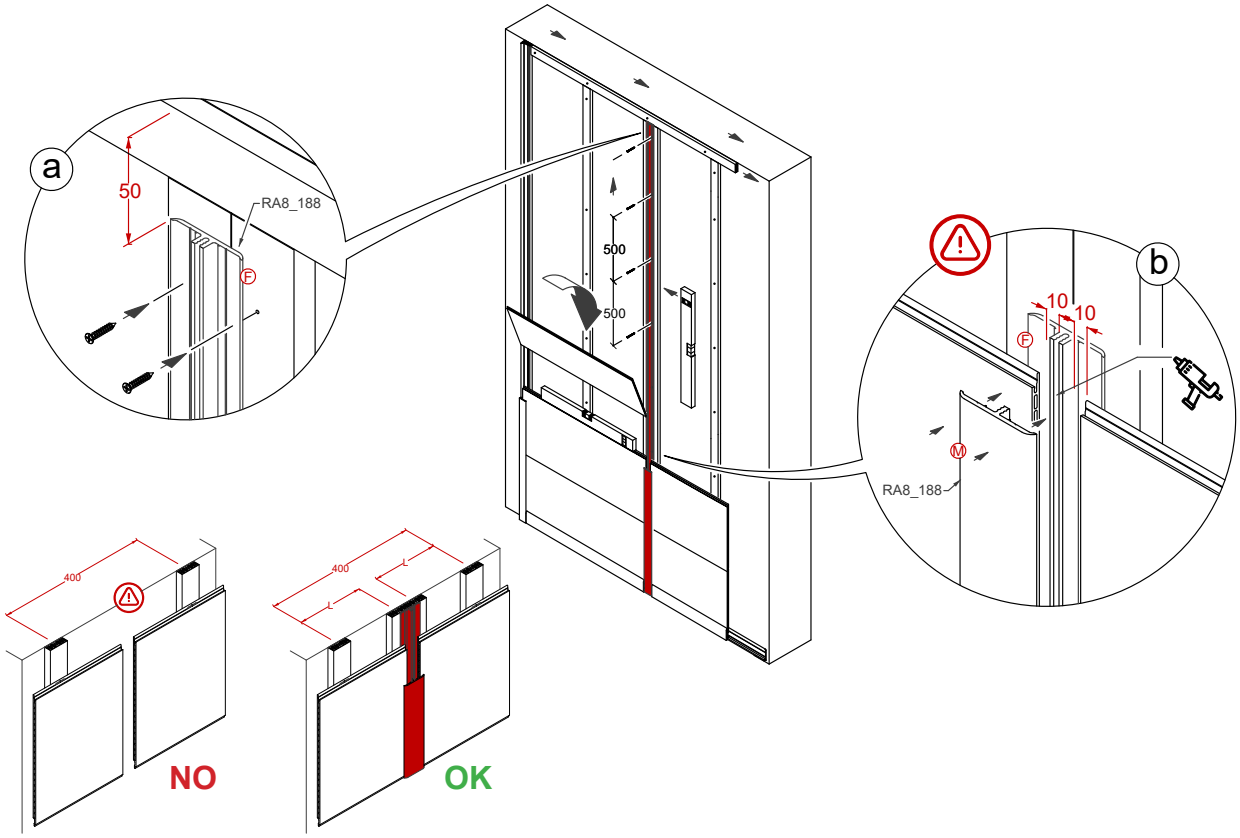

RA8_188: INSTALLAZIONE PROFILO “CLICK” DI GIUNZIONE A PARETE
RA8_188: Installation Of “Click” Joint Profile On Wall

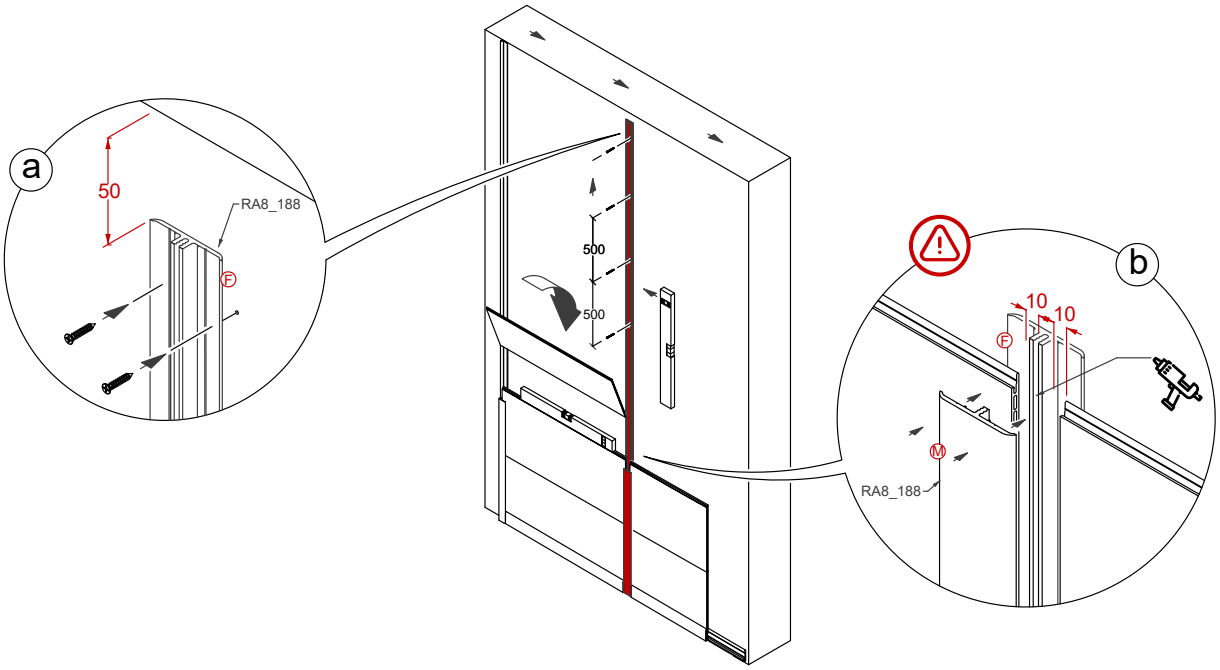

***Le misure sono da considerarsi in millimetri.** / *All dimensions are in millimetres.*

4

RAE8_189: INSTALLAZIONE PROFILO “CLICK” ANGOLARE ESTERNO SU DISTANZIALE FORTE s.r.l.
RAE8_189: Installation Of “Click” External Corner Profile On Spacer Profiles Forte S.r.l.

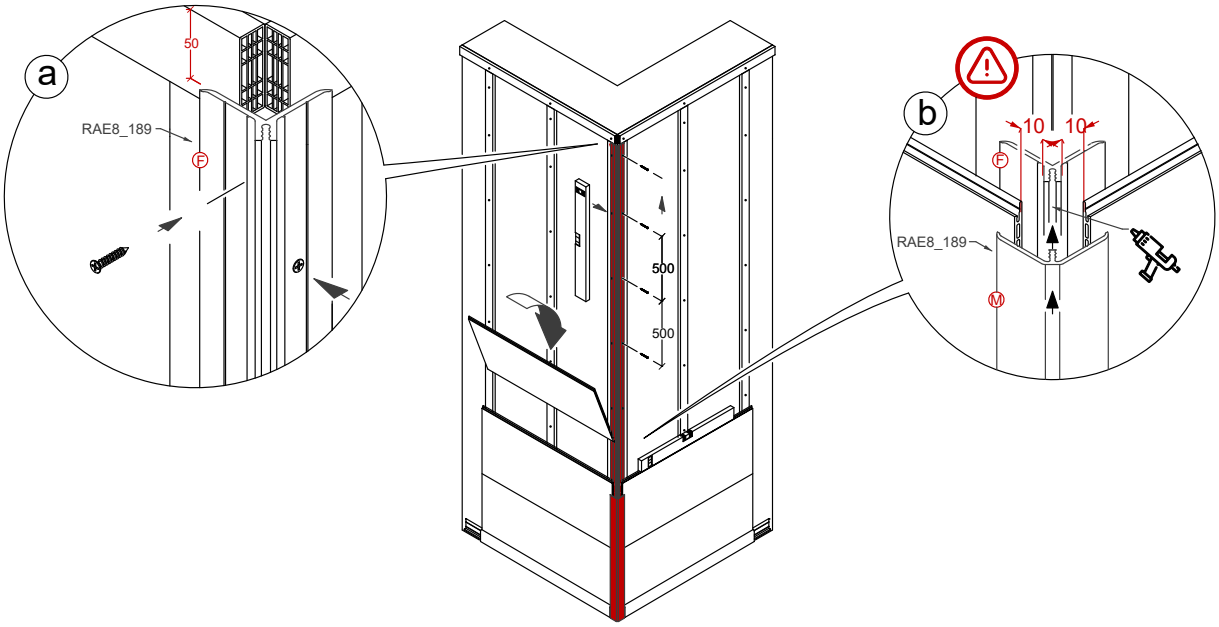

RAE8_189: INSTALLAZIONE PROFILO “CLICK” ANGOLARE ESTERNO A PARETE
RAE8_189: Installation Of “Click” External Corner Profile On Wall

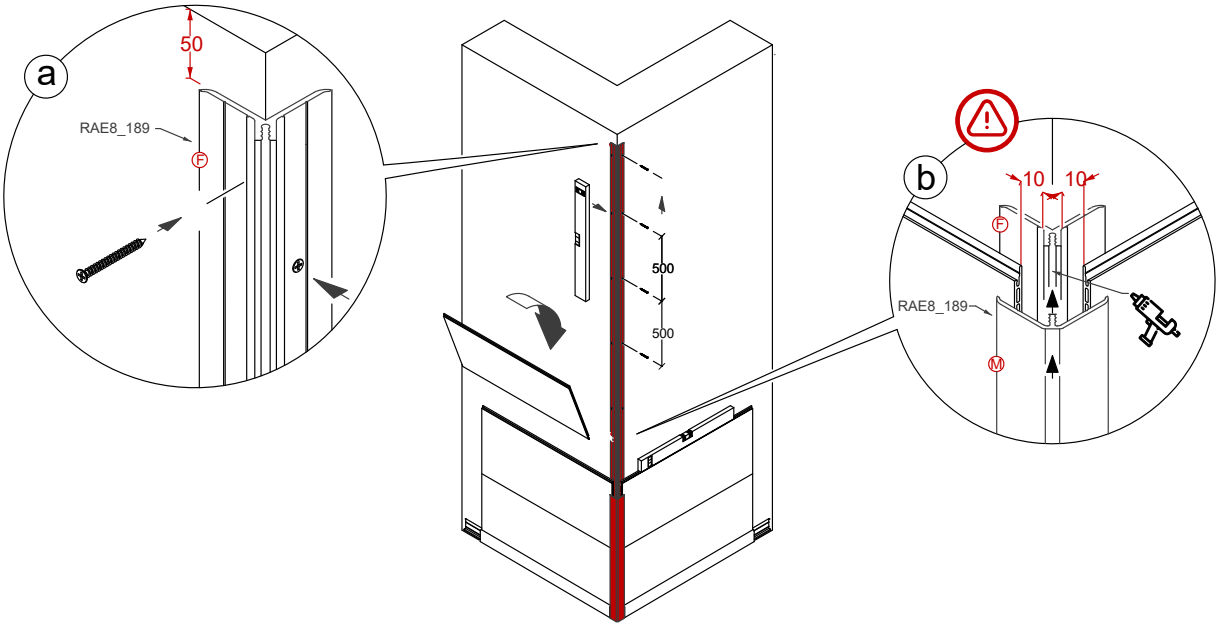

***Le misure sono da considerarsi in millimetri.** / *All dimensions are in millimetres.*

PER USO INTERNO

FOR INDOOR USE

TABELLA COLORI: GUIDA ALL'USO PER ESTERNI E INTERNI / *Color Table: Guide to Use for Exteriors and Interiors*

COLORI PER ESTERNO ED INTERNO
Colors for Outdoor and Indoor

COD. COLORE *Color Code*	DESCRIZIONE *Description*
PELLICOLATI / *Filmed*	
411	**TEAK CHIARO** *Light Teak*
422	**QUERCIA GRIGIA** *Grey Oak*
425	**SATINATO ANTRACITE** *Charcoal Grey Oak*
426	**SATINATO SALVIA** *Sage Satin*
STRIATI / *Streaked*	
383	**BIANCO STRIATO** *White Streaked*
384	**GRIGIO CHIARO STRIATO** *Light Grey Streaked*
387	**ANTRACITE STRIATO** *Charcoal Grey Streaked*
388	**VERDE MUSCHIO STRIATO** *Moss Green Streaked*
392	**MIELE STRIATO** *Honey Streaked*
389	**CHOCOLATE STRIATO** *Chocolate Streaked*
MATT	
371	**BIANCO** *White*
362	**AVORIO** *Ivory*
363	**TORTORA** *Dove-Grey*
361	**CELESTE CHIARO** *Light Blue*
367	**ACQUA MARINA** *Aquamarine*
364	**OLIVA** *Olive*
365	**MIELE** *Honey*
372	**BEIGE**
366	**GRIGIO SCURO** *Dark Grey*
368	**CELESTE FLUO** *Neon Light Blue*
369	**ARANCIO FLUO** *Neon Orange*
370	**VERDE FLUO** *Neon Green*
376	**ROSSO NORVEGESE** *Norwegian Red*
373	**TESTA DI MORO** *Dark Brown*
LUCIDI / *Glossy*	
393	**LISCIO BIANCO LUCIDO** *Smooth White Glossy*

COLORI SOLO PER INTERNO
Colors for Interior Only

COD. COLORE *Color Code*	DESCRIZIONE *Description*
WOOD	
394	**QUERCIA BIANCA STAMPATO** *Light Teak*
395	**QUERCIA GRIGIA STAMPATO** *Grey Oak*
ROCK	
464	**CEMENTO BIANCO** *Concrete White*
465	**CEMENTO GRIGIO** *Concrete Grey*
MARBLE	
543	**MARMO LUX GRIGIO** *Light Grey Marble*
MOOD	
346	**TESSUTO GRIGIO** *Grey Fabric*
295	**BIANCO ORIZZONTALE** *Horizontal White*
SATIN	
098	**BIANCO SATINATO** *Satin White*
LUCIDI / *Glossy*	
393	**BIANCO LISCIO** *Smooth White*

1. REGOLE GENERALI

Questo documento presenta le raccomandazioni del produttore per il montaggio. L'utente deve assicurarsi che ogni prodotto sia adatto alla destinazione prevista e che le condizioni d'uso effettive siano appropriate. L'installatore deve prendere visione delle istruzioni di montaggio più recenti, rispettare le regole tecnologiche e le normative riconosciute per l'installazione di facciate, nonché gli standard nazionali/locali e le norme di sicurezza antincendio.

1.1 Stoccaggio

I profili dei prodotti FORcover devono essere stoccati all'interno, su un supporto asciutto, piano e stabile che li protegga dal contatto con il terreno. Devono rimanere nell'imballaggio originale e non essere esposti alla luce diretta del sole.

1.2 Trasporto

(Su pallet) I profili devono essere trasportati in posizione orizzontale.

1.3 Temperatura di montaggio

Il montaggio deve avvenire a temperatura ambiente compresa tra 5 °C e 30 °C. Prima dell'installazione, i profili dovrebbero adattarsi per circa 24 ore alle condizioni climatiche del luogo di posa.

1.4 Controllo

In caso di evidenti difetti o irregolarità del prodotto, questi devono essere comunicati immediatamente al venditore prima dell'inizio del montaggio.

1.5 Difetti

I pannelli con difetti visibili non devono essere installati. I pannelli non conformi devono essere messi da parte e reclamati.

1.6 Movimentazione

Evitare di sfregare tra loro i lati visibili dei profili e degli accessori di finitura. Il luogo di installazione deve essere messo in sicurezza affinché i prodotti non entrino in contatto con oggetti taglienti che possano danneggiarne la superficie. Non posizionare scale, impalcature o altri oggetti pesanti sui prodotti.

2. LAVORAZIONE

2.1 Taglio e foratura

Per lavorare i profili e i listelli di finitura, utilizzare attrezzi con denti fini adatti al taglio di alluminio o ferro.

2.2 Manipolazioni delle superfici

È vietato apportare modifiche al prodotto trattando la superficie o applicando uno strato di altro materiale.

3. MONTAGGIO / SMONTAGGIO

3.1 Preparazione della parete per installazione diretta

La parete di supporto deve essere adeguatamente preparata per l'installazione dei pannelli di rivestimento: deve essere sufficientemente piana e omogenea, senza crepe strutturali o lesioni che possano interferire con la posa.

3.2 Preparazione della struttura distanziale per installazione

La struttura di supporto deve essere realizzata con listelli in PVC forniti da FORTE s.r.l. e montati direttamente sulle pareti. La distanza tra i listelli adiacenti (misurata sugli assi di simmetria) dietro il rivestimento di facciata non deve superare i 40 cm. I listelli devono essere saldamente fissati alle pareti con viti o altri elementi di fissaggio specifici per il tipo di parete. È consigliabile consultare un tecnico per valutare il miglior tipo di ancoraggio. Negli angoli delle pareti e sotto i listelli di collegamento, utilizzare un doppio listello per creare una larghezza doppia.

Se si decide di utilizzare strutture distanziali diverse da quelle fornite da FORTE s.r.l., sarà responsabilità del progettista garantire l'adeguatezza e la conformità alla destinazione d'uso dei prodotti FORcover.

IMPORTANTE: Tutti i listelli, di qualsiasi natura, devono essere allineati secondo una curva di livello, per garantire una superficie piana. In caso di necessità, utilizzare cunei per l'allineamento.

3.3 Dilatazione

Il PVC è soggetto a dilatazioni termiche: può variare in lunghezza di circa 1 mm ogni 10 °C per metro lineare. È quindi fondamentale mantenere giunti di dilatazione tra le estremità dei pannelli e i bordi interni dei profili di finitura.

Vedi: Tab.1 - Dimensioni giunti di sicurezza per dilatazioni.

3.4 Installazione dei pannelli di rivestimento

I pannelli possono essere installati in orizzontale o in verticale, prestando attenzione alle specifiche modalità di montaggio previste per ciascun orientamento.

INSTALLAZIONE SU PARETE. Prima dell'installazione è fondamentale pianificare i punti di fissaggio dei pannelli lungo tutta la loro lunghezza, utilizzando viti ed elementi di ancoraggio adatti al tipo di parete sulla quale si esegue la posa. Si consiglia di consultare il tecnico progettista per valutare con precisione il sistema di fissaggio più indicato in base al progetto. Il primo pannello deve essere posizionato partendo dalla parte inferiore della parete, inserendolo nel profilo di finitura predisposto. Il fissaggio deve iniziare dal centro della lunghezza del pannello e proseguire in modo graduale verso le estremità, per evitare deformazioni. Le viti vanno sempre inserite al centro delle apposite asole presenti sul pannello, così da consentire al materiale di dilatarsi naturalmente.

INSTALLAZIONE SU STRUTTURA DISTANZIALE. Anche in questo caso è fondamentale pianificare con attenzione i punti di collegamento dei pannelli, utilizzando viti ed elementi di fissaggio adeguati alla natura della struttura distanziale. Come per l'installazione su parete, si raccomanda il confronto con il tecnico progettista per individuare il sistema di ancoraggio più idoneo.

Montare i profili distanziali come indicato nell'immagine 1. Successivamente, posizionare i profili di finitura perimetrali e procedere con l'installazione del primo pannello dal basso, iniziando ad avvitare dal centro e proseguendo gradualmente verso le estremità.

ATTENZIONE: è obbligatorio fissare il pannello al distanziale in corrispondenza delle asole. Qualora ciò non fosse possibile, è necessario crearne di nuove, sempre in corrispondenza del distanziale.

3.5 Smontaggio

Pianificare lo smontaggio utilizzando strumenti e DPI adeguati, secondo quanto previsto dal D.Lgs. 81/08 e s.m.i., e dalle indicazioni contenute nel DVR aziendale.

4. USO, PULIZIA E MANUTENZIONE

4.1 Uso

I prodotti FORcover sono finiti e non strutturali. È vietato appoggiarvi pesi o utilizzarli come base di supporto, per evitare rotture o cadute. Non devono essere usati come base per ancoraggi, piani di lavoro o superfici a contatto con alimenti. Devono essere utilizzati esclusivamente nel contesto per cui sono stati progettati.

4.2 Pulizia e manutenzione

I profili per facciate in PVC non richiedono verniciatura né manutenzione ordinaria. Per preservarne l'estetica, è consigliabile una pulizia almeno annuale, in base al livello di sporco. Utilizzare solo agenti di pulizia delicati. Non usare acqua sopra i 40 °C, detergenti aggressivi, candeggina, solventi, acidi, basi forti o agenti abrasivi.

5. SMALTIMENTO

5.1 Imballo

Ogni componente dell'imballo deve essere smaltito seguendo le indicazioni dell'etichetta ambientale riportata nelle pagine seguenti.

Vedi: Tab.2 - Etichetta Ambientale.

5.2 Fine vita

Tutti i prodotti di rivestimento FORTE s.r.l. sono realizzati in materiale plastico PVC e devono essere conferiti nella raccolta differenziata della plastica. Verificare sempre le disposizioni del proprio Comune.

6. GARANZIA ABBREVIATA

FORTE s.r.l. garantisce, con la presente, la garanzia dei prodotti laddove vengano rispettate le condizioni di normale utilizzo e l'installazione dei prodotti secondo la scheda di montaggio FORTE s.r.l. TRASPORTO. Al ricevimento delle merci il destinatario ha l'obbligo di accertare le condizioni dell'imballo e lo stato delle merci. Qualora rilevi vizi o anomalie è fatto obbligo di indicare sul documento di trasporto la clausola **"RISERVA DI CONTROLLO"** indicando espressamente i colli e i danni rilevati e di comunicarlo tempestivamente alla FORTE s.r.l. **La dicitura generica senza specifica delle anomalie riscontrate "RISERVA DI CONTROLLO" non sarà accettata.** Per quanto non contemplato nella presente si rinvia all'art. 1510 del Codice civile. GARANZIA. La merce si intende coperta da garanzia secondo quanto previsto dal Codice Civile Italiano, dalle leggi speciali e dalla normativa Europea in materia. Tale garanzia è estesa a 2 anni dalla data di consegna del prodotto e verrà presa in considerazione solo dietro reclamo scritto. **NON VERRÀ RICONOSCIUTA ALCUNA GARANZIA QUALORA IN CASO DI VIZIO DI CONFORMITÀ RISULTANTE DOPO L'APERTURA DELL'IMBALLO, IL PRODOTTO VENGA COMUNQUE INSTALLATO.** L'azienda FORTE s.r.l. non riconosce costi relativi al montaggio o allo smontaggio del materiale. Visto il coinvolgimento di FORTE s.r.l. in continui processi di perfezionamento qualitativo e sviluppo dei propri prodotti, il Produttore si ritiene sollevato da qualsiasi responsabilità per variazioni cromatiche conseguenti a lotti di produzione diversi. Nel caso in cui i prodotti installati dall'acquirente sono usciti fuori produzione, il Produttore consiglierà la finitura similare al prodotto non più realizzabile.

1. GENERAL GUIDELINES

This document contains the manufacturer's recommendations for installation. The user must ensure that each product is suitable for its intended use and that the actual usage conditions are appropriate. The installer must refer to the latest installation instructions, comply with current building practices and recognized facade installation standards, as well as national/local regulations and fire safety codes.

1.1 Storage

FORcover product profiles must be stored indoors on a dry, flat, and stable surface that prevents contact with the ground. They must remain in their original packaging and must not be exposed to direct sunlight.

1.2 Transport

(On pallet) Profiles must be transported in a horizontal position.

1.3 Installation temperature

Installation must be carried out at an ambient temperature between 5 °C and 30 °C. Prior to installation, the profiles should acclimate to the installation environment for approximately 24 hours.

1.4 Inspection

In the event of visible defects or irregularities, they must be reported immediately to the seller before installation begins.

1.5 Defective items

Panels with visible defects must not be installed. Non-compliant panels must be set aside and claimed.

1.6 Handling

Avoid rubbing the visible sides of profiles and finishing accessories against each other. The installation area must be secured to prevent the products from coming into contact with sharp objects that could damage their surfaces. Do not place ladders, scaffolding, or other heavy items on top of the products.

2. PROCESSING

2.1 Cutting and drilling

To process profiles and finishing trims, use fine-toothed tools suitable for cutting aluminum or steel.

2.2 Surface treatment

It is forbidden to modify the product by treating the surface or applying any coating or additional material.

3. INSTALLATION / REMOVAL

3.1 Wall preparation for direct installation

The support wall must be properly prepared for cladding panel installation: it must be sufficiently flat and even, with no structural cracks or damage that could affect installation.

3.2 Substructure preparation for installation on spacers

The support structure must be made of PVC battens supplied by FORTE s.r.l. and mounted directly to the wall. The distance between adjacent battens (measured center to center) behind the facade cladding must not exceed 40 cm. Battens must be securely fastened to the wall using screws or other appropriate fasteners for the wall type. It is advisable to consult a technician to evaluate the most suitable anchoring system. At wall corners and behind joint trims, a double batten must be used to create a wider support surface.

If using alternative substructures not supplied by FORTE s.r.l., it is the designer's responsibility to ensure their suitability and compliance for use with FORcover products.

IMPORTANT: All battens, regardless of type, must be aligned using a leveling line to ensure a flat surface. Use shims for alignment where necessary.

3.3 Expansion

PVC undergoes thermal expansion: length can vary by approximately 1 mm per 10 °C per linear meter. It is therefore essential to maintain expansion gaps between panel ends and the internal edges of finishing profiles.

See: Table 1 – Expansion joint dimensions.

3.4 Installation of cladding panels

Panels can be installed horizontally or vertically, with careful attention to the specific installation methods required for each orientation.

WALL INSTALLATION. Before starting, plan the location of the fixing points along the entire length of the panels using screws and anchors suitable for the wall type. Consultation with a technical designer is recommended to determine the most appropriate fixing system based on the project. The first panel must be installed starting from the bottom of the wall, inserting it into the designated finishing profile. Fixing must begin at the center of the panel length and proceed gradually toward the ends to prevent deformation. Screws must always be inserted in the center of the designated slots in the panel to allow natural expansion.

INSTALLATION ON SUBSTRUCTURE. Careful planning of the panel connection points is also necessary in this case, using screws and fixings appropriate to the substructure type. As with wall installation, consultation with a designer is advised.

Install the spacer profiles as shown in image 1. Then, place the perimeter finishing profiles and begin panel installation from the bottom, screwing from the center and working outward.

WARNING: It is mandatory to fix the panel to the spacer profile at the position of the slots. If this is not possible, new slots must be created directly aligned with the spacer.

3.5 Dismantling

Dismantling must be planned using appropriate tools and PPE in compliance with Legislative Decree 81/08 and subsequent amendments, as well as the guidelines in the company's Risk Assessment Document (DVR).

4. USAGE, CLEANING AND MAINTENANCE

4.1 Usage

FORcover products are non-structural, finished components. It is prohibited to place weight on them or use them as support surfaces, to avoid breakage or detachment. They must not be used for anchoring, as worktops, or in contact with food. They must be used only as intended.

4.2 Cleaning and maintenance

PVC facade profiles do not require painting or routine maintenance. To preserve appearance, cleaning is recommended at least once a year, depending on the level of dirt. Use only mild cleaning agents. Do not use water above 40 °C, aggressive detergents, bleach, solvents, acids, strong bases, or abrasive materials.

5. DISPOSAL

5.1 Packaging

Each packaging component must be disposed of according to the environmental labeling instructions provided in the following pages.

See: Table 2 – Environmental Label.

5.2 End of life

All FORTE s.r.l. cladding products are made of PVC plastic and must be disposed of through plastic recycling. Always refer to local municipal regulations.

6. LIMITED WARRANTY

FORTE s.r.l. hereby provides warranty coverage for its products under conditions of normal use and correct installation according to FORTE s.r.l. installation instructions.

TRANSPORT. Upon delivery, the recipient is responsible for verifying the condition of the packaging and goods. **In the event of defects or damage, it is mandatory to note "SUBJECT TO INSPECTION" on the delivery document, specifying the damaged items and anomalies, and to notify FORTE s.r.l. immediately.** A generic statement without specific details will not be accepted. For anything not covered herein, reference is made to Article 1510 of the Italian Civil Code.

WARRANTY. Products are covered by warranty as provided by the Italian Civil Code, special laws, and applicable European regulations. The warranty is valid for 2 years from the date of delivery and is subject to written complaint.

NO WARRANTY WILL BE RECOGNIZED IF A NON-CONFORMITY IS DETECTED AFTER OPENING THE PACKAGING AND THE PRODUCT IS NONETHELESS INSTALLED.

FORTE s.r.l. will not cover any costs related to installation or removal of the material.

Due to FORTE s.r.l.'s ongoing commitment to product improvement, the manufacturer accepts no responsibility for color variations between different production batches.

If a product installed by the customer has gone out of production, the manufacturer will recommend the closest available finish.

IMMAGINE.1. POSIZIONE DISTANZIALI / *Position of Spacers*

INSTALLAZIONE PANNELLI IN ORIZZONTALE
Horizontal Panel Installation

INSTALLAZIONE PANNELLI IN VERTICALE
Vertical Panel Installation

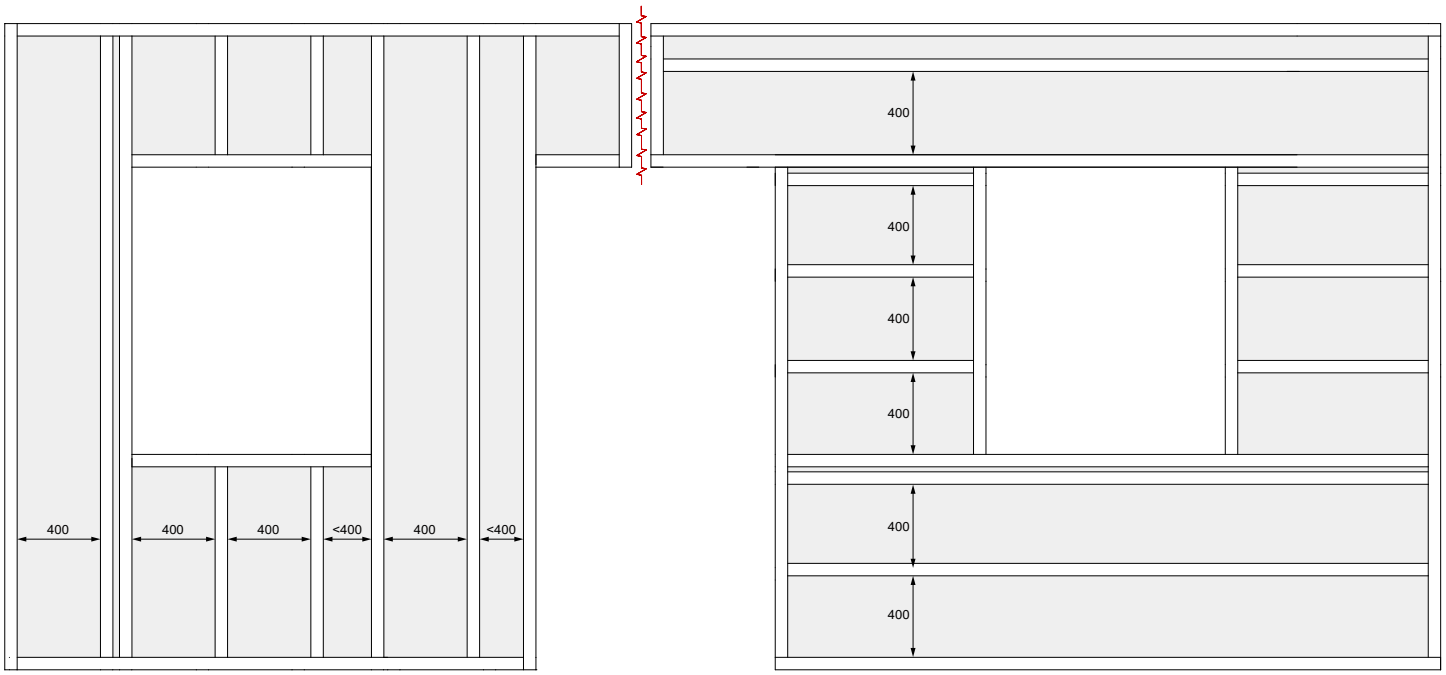

TAB.1. DIMENSIONI GIUNTI DI SICUREZZA PER DILATAZIONI* / *Expansion Safety Joint Dimensions**

Il materiale può subire una variazione dimensionale di circa **1 mm per metro lineare ogni 10°C di escursione termica.** Si consiglia di tenere conto di questo parametro durante la posa, lasciando gli opportuni spazi di dilatazione.
*The material may undergo a dimensional variation of approximately **1 mm per linear meter for every 10°C of temperature change**. It is recommended to take this parameter into account during installation by leaving appropriate expansion gaps.*

ESEMPIO: INSTALLAZIONE PANNELLO TIPO 20°C / *Typical Installation Panel at 20°C*

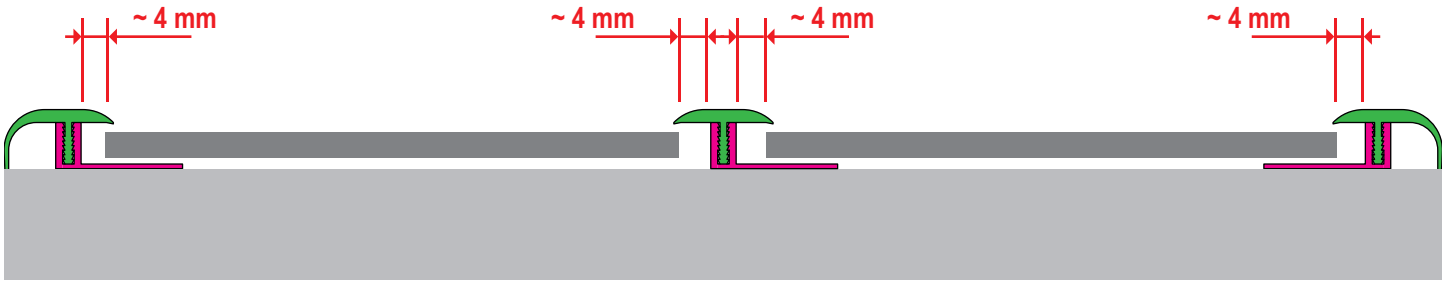

***Attenzione, valori di riferimento per partenza e fine del pannello.**
Consultare il proprio tecnico progettista al fine di valutare le condizioni climatiche di utilizzo del prodotto.
***Warning:** Reference values for the start and end of the panel.*
Consult your design technician to assess the climatic conditions for product use

TAB.2. ETICHETTA AMBIENTALE** / *Environmental Label*

TIPO DI IMBALLO *Packaging Type*	**CATEGORIA** *Category*	**SMALTIMENTO** *Disposal*
CARTONE / *Cardboard*	PAP20	CARTA / *Paper*
LABEL	PAP20	CARTA / *Paper*
TERMORETRAIBILE / *Shrink Film*	LDPE 4	PLASTICA / *Plastic*

****ATTENZIONE: VERIFICARE LE DISPOSIZIONI DEL PROPRIO COMUNE.** / *Waming: check with your local municipality for disposal guidelines.*

PANNELLO *Panel*	ISO33
DISEGNO PANNELLO *Panel Design*	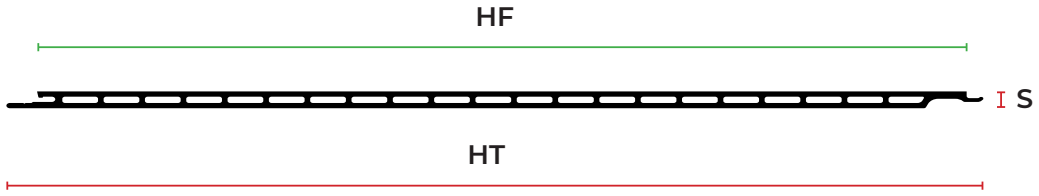
MATERIALE *Material*	PVC-UE
PESO *Weight*	± 1,600 Kg/m ± 4,848 Kg/m^2
LUNGHEZZA *Length* (Standard/No standard)	Standard: 300 cm No standard: min. < 300 - max 600 cm
HF (mm)	330 mm
HT (mm)	347 mm
SPESSORE *Thickness* (mm)	8 mm
DESTINAZIONE D'USO *Intended Use*	**Esterno / Interno (Non tutti i colori sono adatti per l'esterno: consultare la tabella a pag.20)** *Outdoor / Indoor (Not all colors are suitable for outdoor use: please refer to the chart on page 20)*
STOCCAGGIO *Storage*	**I profili dei prodotti FORcover devono essere stoccati all'interno dei locali su un supporto asciutto, piano e stabile che protegga contro il contatto con la terra. Rimanendo nell'imballaggio non devono essere stoccati nei luoghi esposti alla luce diretta del sole.** *The profiles of the FORcover products must be stored indoors on a dry, level, and stable support that protects against contact with the ground. While still in their packaging, they should not be stored in areas exposed to direct sunlight.*
LAVORAZIONE *Processing*	**Per lavorare i profili e i listelli di finitura, utilizzare attrezzi con denti fini adatti al taglio di alluminio o ferro.** *To work with the profiles and finish strips, use tools with fine teeth suitable for cutting aluminum or steel.*
MONTAGGIO *Installation*	**Viti - secondo le istruzioni di montaggio.** *Screws – according to the installation instructions.*
MONTAGGIO CON ASOLE *Installation with Slots*	**Si - Montaggio con asole** *Yes – Installation with slots.*
TEMPERATURA DI MONTAGGIO *Installation temperature*	**Il montaggio deve avvenire a temperatura ambiente da 5 °C a 30 °C. Prima dell'installazione i profili dovrebbero avere la possibilità di adattarsi per 24 ore circa alle condizioni climatiche del luogo di installazione.** *The installation must be done at ambient temperatures between 5°C and 30°C. Before installation, the profiles should be allowed to adjust to the climatic conditions of the installation site for about 24 hours.*
INFORMAZIONI DI MONTAGGIO *Installation Information*	**Vedere le istruzioni di montaggio.** *Refer to the installation instructions.*
PULIZIA E MANUTENZIONE *Cleaning and Maintenance*	**I profili per facciate in PVC sono prodotti finiti, non richiedono la verniciatura né la manutenzione. Per mantenere l'estetica della facciata, bisogna pulirla almeno una volta l'anno a seconda dello sporco. Usare agenti di pulizia delicati. Non usare acqua ad una temperatura superiore ai 40°C, detergenti aggressivi, candeggine, solventi, acidi e basi forti né agenti abrasivi.** *PVC facade profiles are finished products that do not require painting or maintenance. To maintain the aesthetics of the facade, it should be cleaned at least once a year, depending on the level of dirt. Use mild cleaning agents. Do not use water above 40°C, harsh cleaners, bleach, solvents, acids, strong bases, or abrasive agents.*
DILATAZIONI *Expansion*	**Il materiale può subire una variazione dimensionale di circa 1 mm per metro lineare ogni 10°C di escursione termica. Si consiglia di tenere conto di questo parametro durante la posa, lasciando gli opportuni spazi di dilatazione.** *The material may undergo a dimensional variation of approximately **1 mm per linear meter for every 10°C of temperature change**. It is recommended to take this parameter into account during installation by leaving appropriate expansion gaps.*

USO INTERNO / *Indoor*

CARATTERISTICA PRINCIPALE ***Principal Characteristic***	ESITO ***Result***	METODO DI VALUTAZIONE ***Evaluation Method***	CRITERI CONFORMITÀ ***Compliance Criteria***
RF - Reazione al Fuoco *RF - Reaction to Fire*	B-s2, d0	EN 13501-1: 2019 EN 13823: 2020	EN 13501-1: 2019 DVM, DHM, AVM, AHM
Condizioni di Montaggio *Mounting Conditions*			DVM, DHM, AVM, AHM
DA - Durabilità *DA - Durability*	23,10	EN 13245-2: 2009 Appendix B	EN 13245-2: 2009 Schedule B.

I prodotti Forcover sono a superficie liscia, facili da pulire e da disinfettare, realizzati con materiali resistenti, non assorbenti, lavabili e non tossici. Adatti all'installazione in ambienti ad uso e lavorazione alimentare purché NON siano a diretto contatto con gli alimenti.

Forcover products have a smooth surface, are easy to clean and disinfect, and are made from durable, non-absorbent, washable, and non-toxic materials. They are suitable for installation in food-use and food-processing environments, provided they are NOT in direct contact with food.

UTENSILI / *Tools*

INSTALLAZIONE DIRETTA A PARETE
Wall Installation

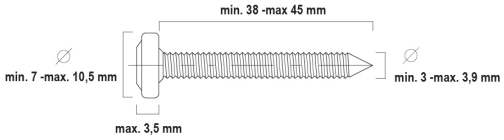

INSTALLAZIONE SU DISTANZIALI
Installation On Spacer Profiles

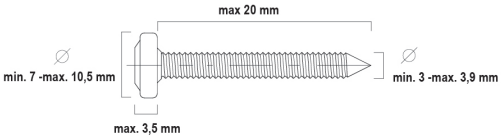

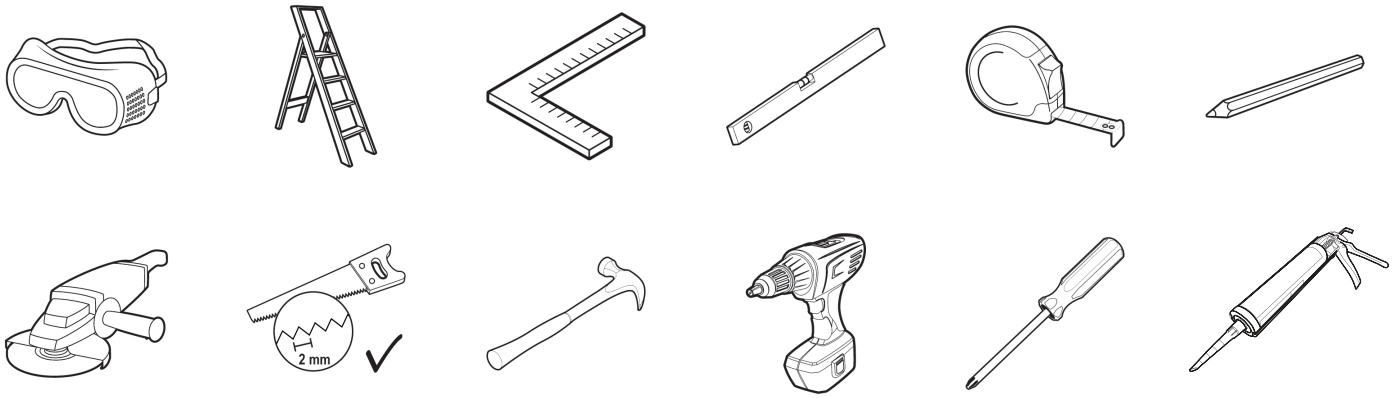

PANNELLO, PROFILI DI FINITURA, ACCESSORI / *Panel, Finishing Profiles, Accessories*

P

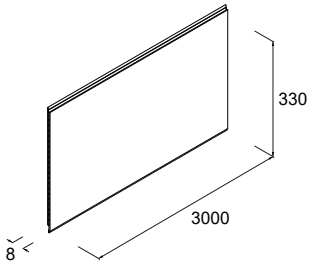

ISO33
PANNELLO DI RIVESTIMENTO
Cladding panel

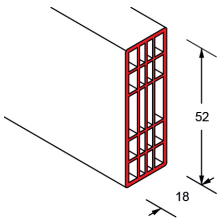

1 **RA3007**
PROFILO DISTANZIALE
Spacer Profile

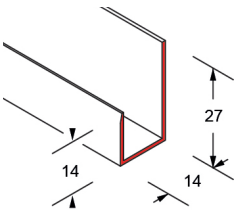

2 **RA100**
PROFILO TERMINALE STANDARD
Standard Starting Profile

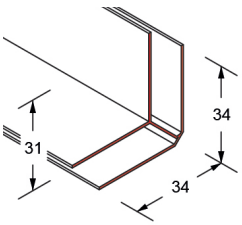

3 **RA120**
PROFILO ANGOLARE
Angular Profile

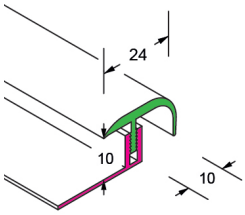

4 **RA200**
PROFILO "CLICK" TERMINALE E ANGOLARE ESTERNO
Terminale and External Angular "Click" Profile

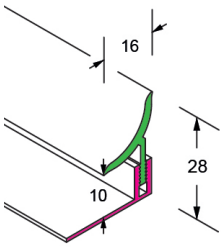

5 **RA201**
PROFILO "CLICK" ANGOLARE INTERNO
Internal Angular "Click" Profile

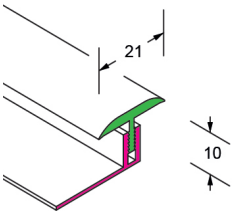

6 **RA202**
PROFILO "CLICK" GIUNZIONE
Junction Profile

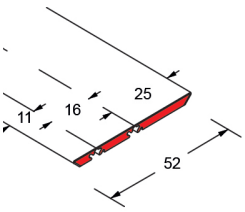

7 **RA191**
PIATTINA UNIVERSALE
Universal Profile

1 POSA DISTANZIALI RA3007: INSTALLAZIONE PANNELLI IN ORIZZONTALE
RA3007 Spacer Installation: Horizontal Panel Installation

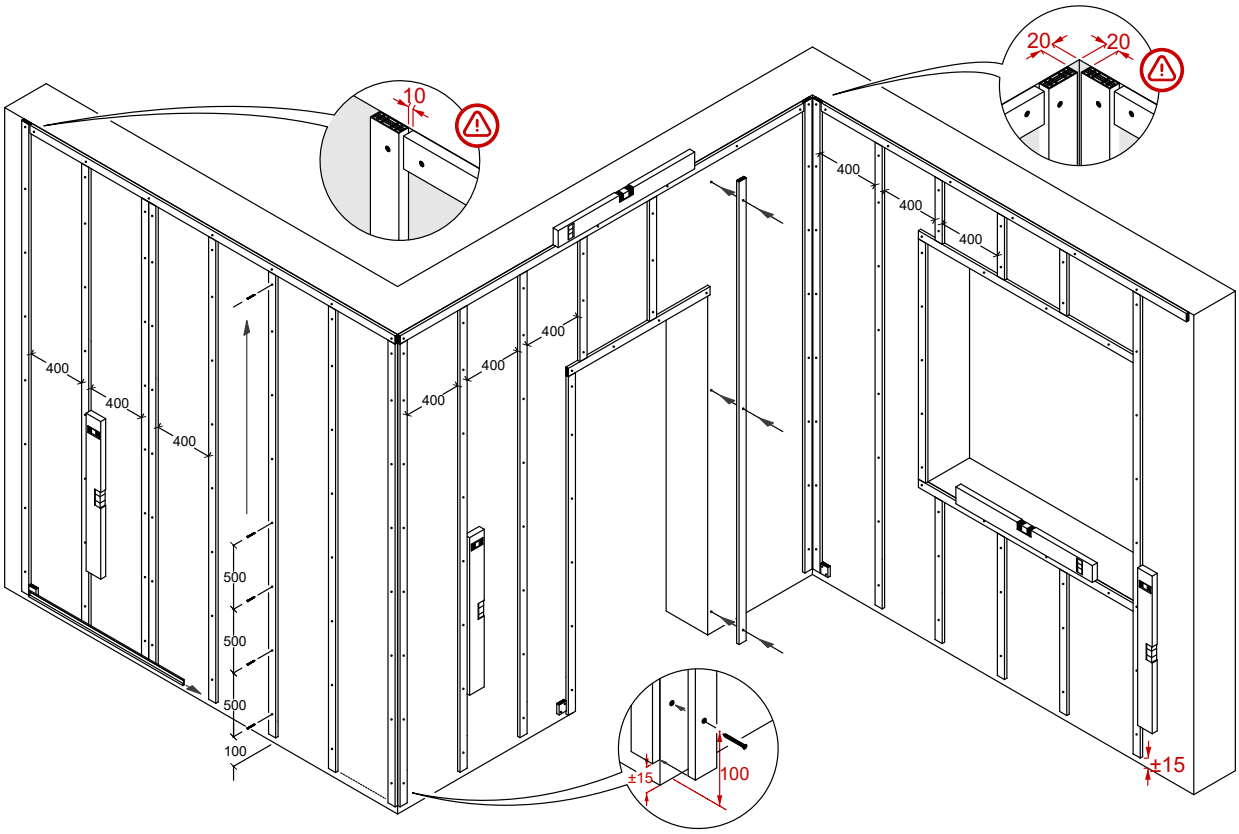

POSA DISTANZIALI RA3007: INSTALLAZIONE PANNELLI IN VERTICALE
RA3007 Spacer Installation: Vertical Panel Installation

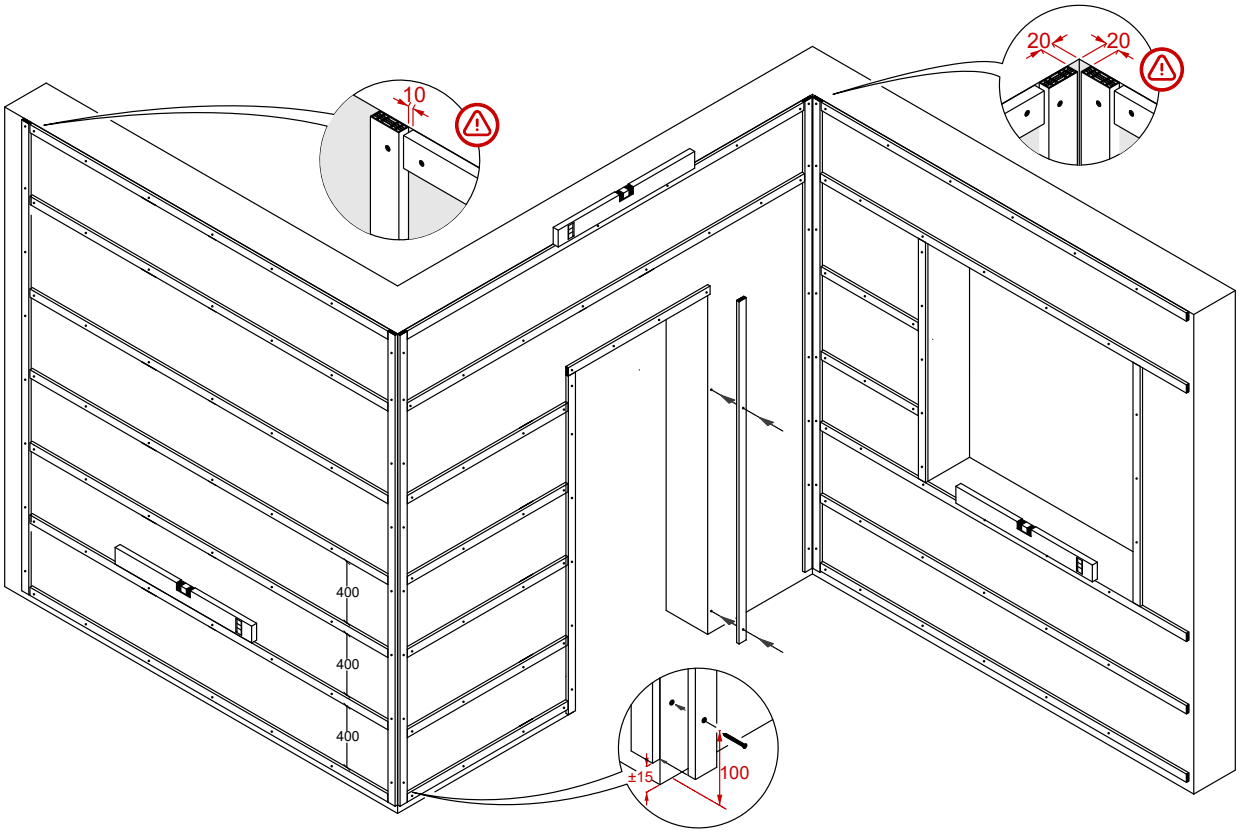

***Le misure sono da considerarsi in millimetri.** */ All dimensions are in millimetres.*

P

ISO33 POSA PANNELLO: INSTALLAZIONE ORIZZONTALE A PARETE E SU PROFILI DISTANZIALI
ISO33 Panel Installation: Horizontal Installation on Spacer Profiles Forte S.r.l.

SU PROFILO DISTANZIALE
On Spacer Profile

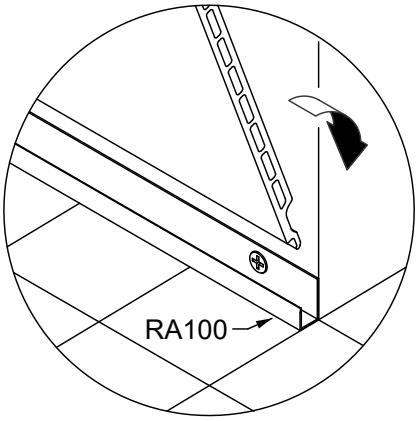

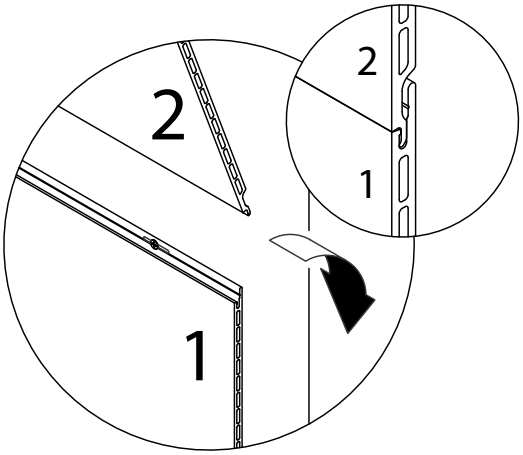

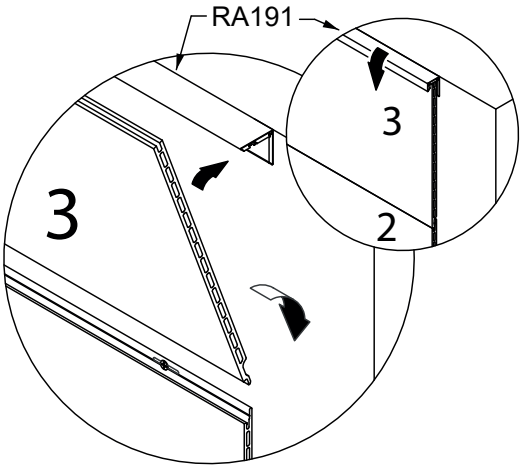

A PARETE
On Wall

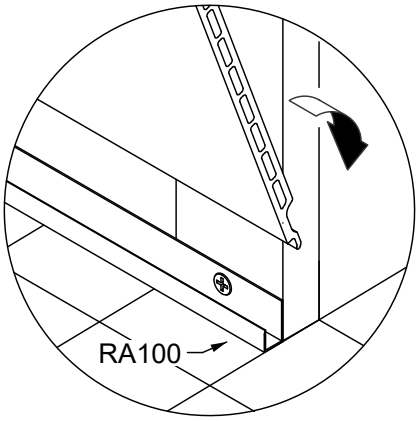

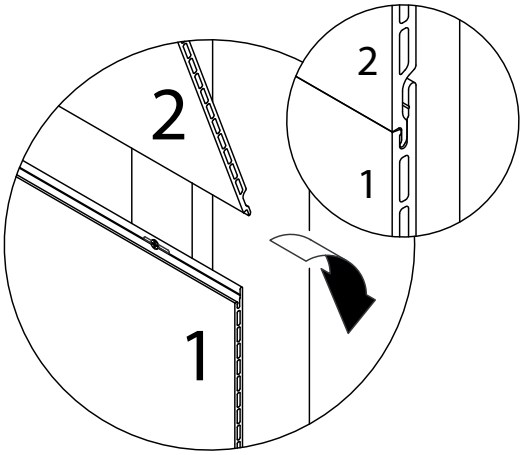

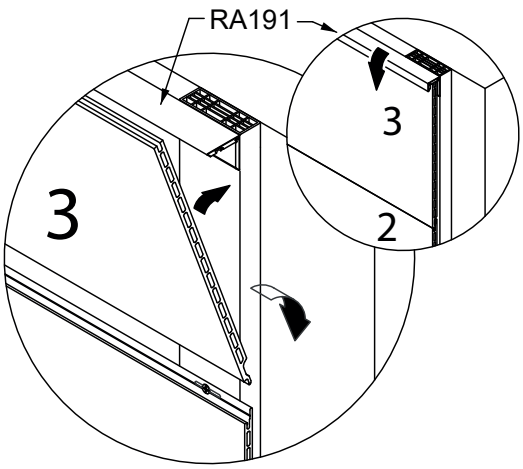

***Le misure sono da considerarsi in millimetri.** */ All dimensions are in millimetres.*

P

ISO33 POSA PANNELLO: INSTALLAZIONE VERTICALE A PARETE E SU PROFILI DISTANZIALI
ISO33 Panel Installation: Vertical Installation on Spacer Profiles Forte S.r.l.

SU PROFILO DISTANZIALE
On Spacer Profile

A PARETE
On Wall

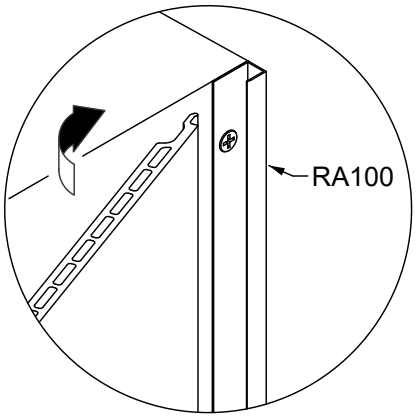

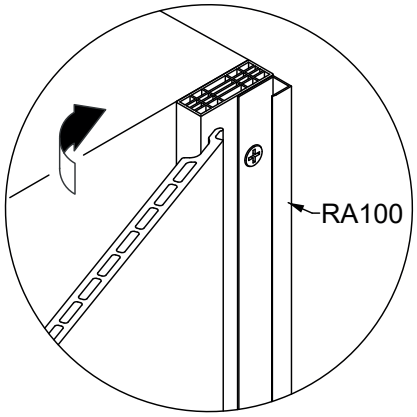

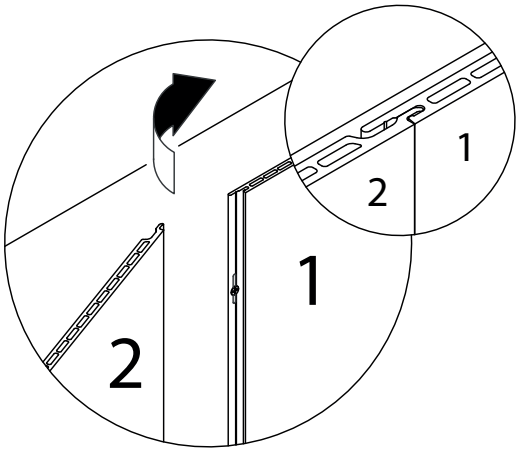

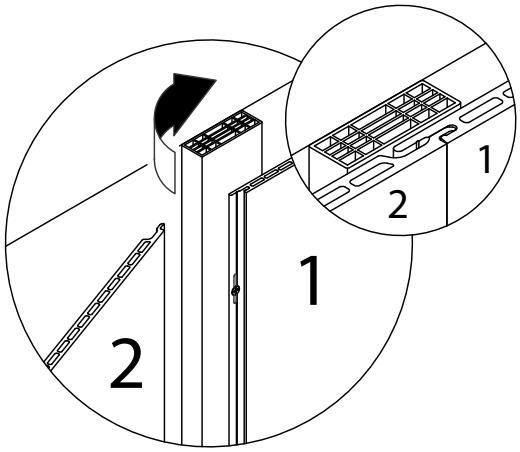

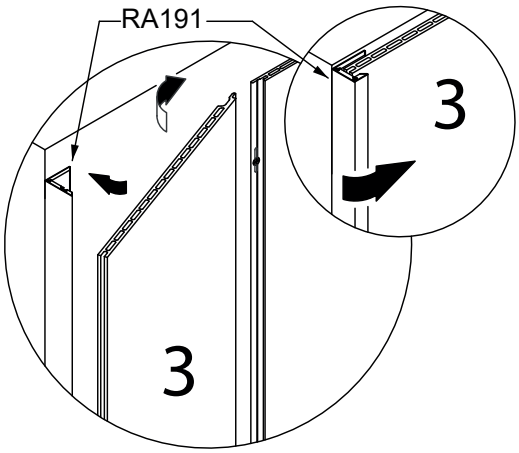

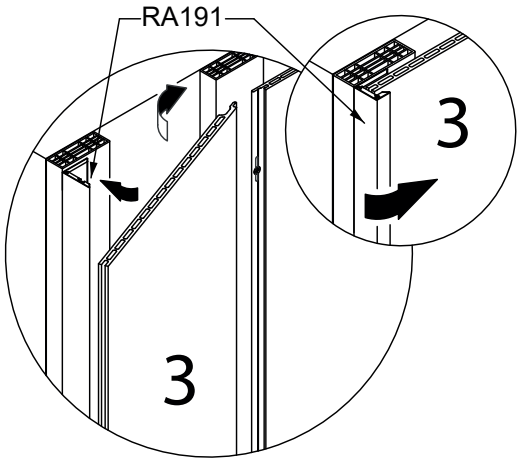

***Le misure sono da considerarsi in millimetri.** */ All dimensions are in millimetres.*

2 RA100: INSTALLAZIONE PROFILO TERMINALE STANDARD SU DISTANZIALE E A PARETE
RA100: Standard End Profile Installation On Spacer And Wall

SU PROFILO DISTANZIALE
On Spacer Profile

A PARETE
On Wall

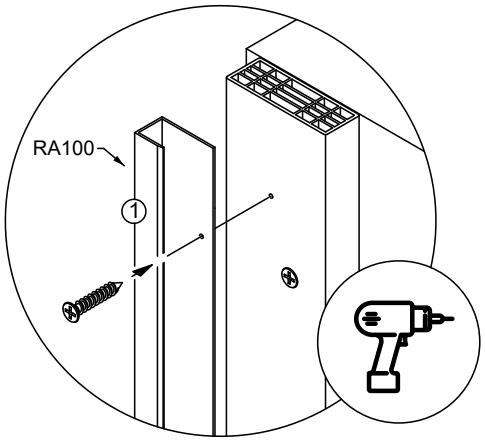

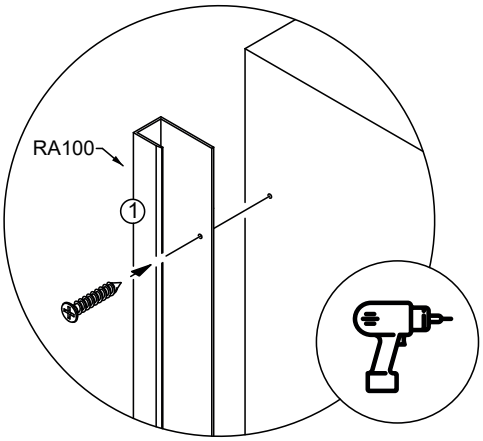

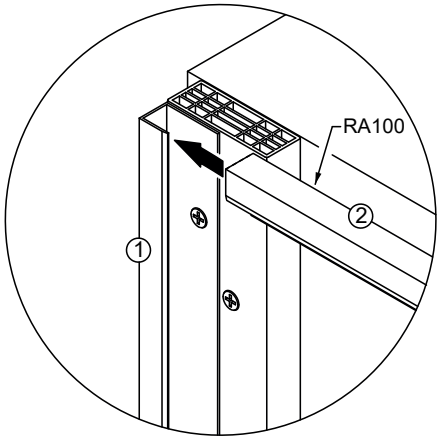

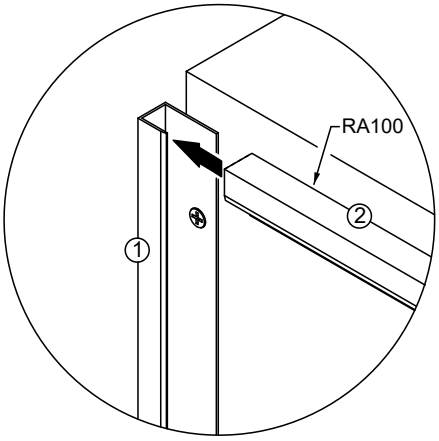

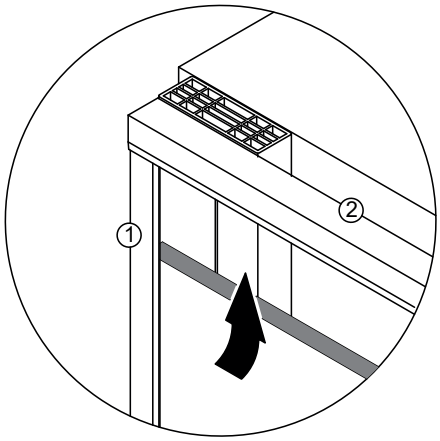

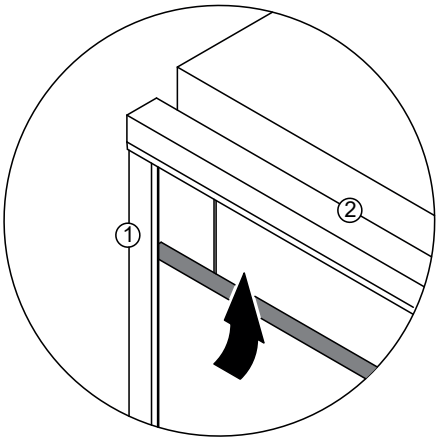

***Le misure sono da considerarsi in millimetri.** / *All dimensions are in millimetres.*

3 RA120: INSTALLAZIONE PROFILO ANGOLARE SU DISTANZIALE E A PARETE
RA120: Corner Profile Installation on Spacer Profile and on Wall

ANGOLO ESTERNO
External Corner

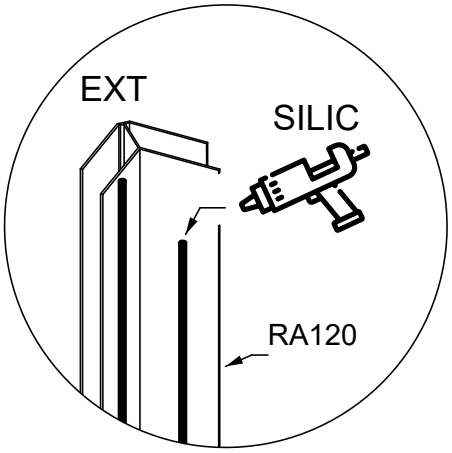

ANGOLO INTERNO
Internal Corner

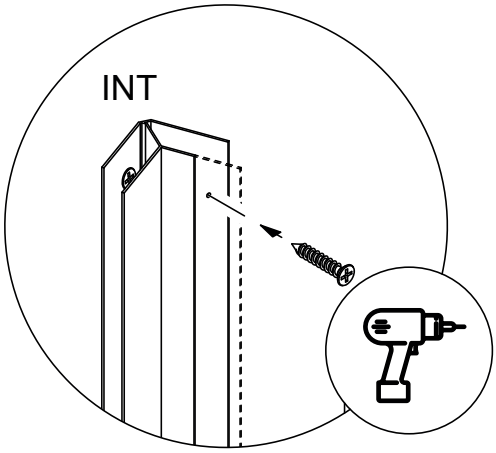

SU PROFILO DISTANZIALE
On Spacer Profile

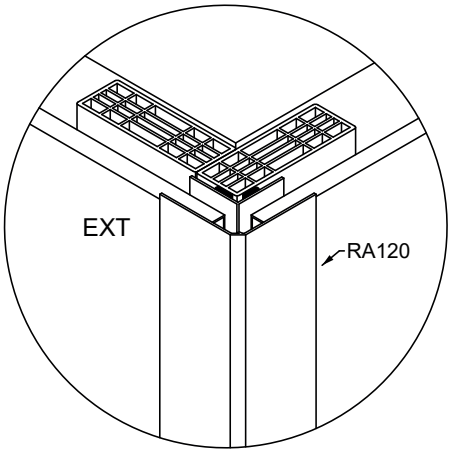

SU PROFILO DISTANZIALE
On Spacer Profile

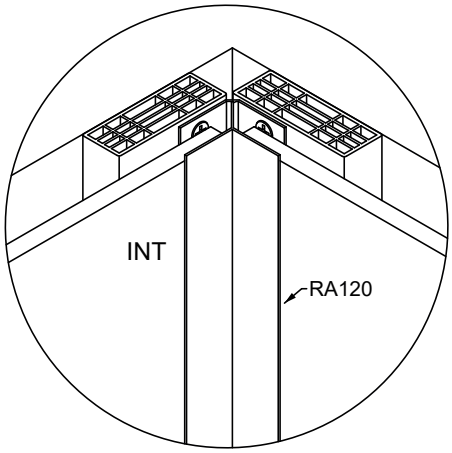

A PARETE
On Wall

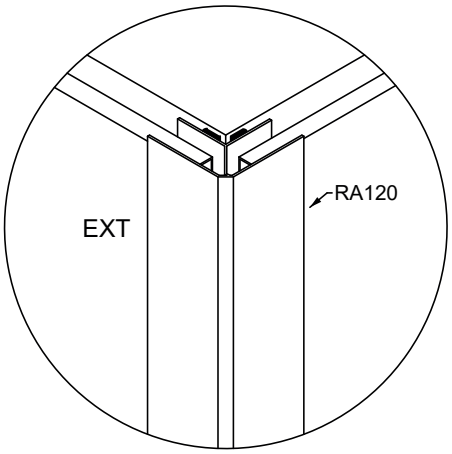

A PARETE
On Wall

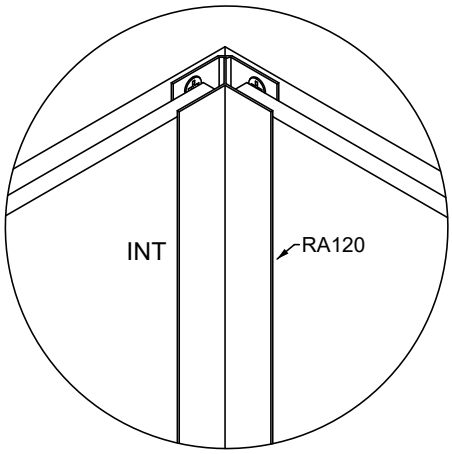

***Le misure sono da considerarsi in millimetri.** / *All dimensions are in millimetres.*

4

RA200: INSTALLAZIONE PROFILO “CLICK” TERMINALE E ANGOLARE ESTERNO SU DISTANZIALE E A PARETE

RA200: Terminal and External Corner “Click” Profile Installation on Spacer Profile and on Wall

SU PROFILO DISTANZIALE
On Spacer Profile

A PARETE
On Wall

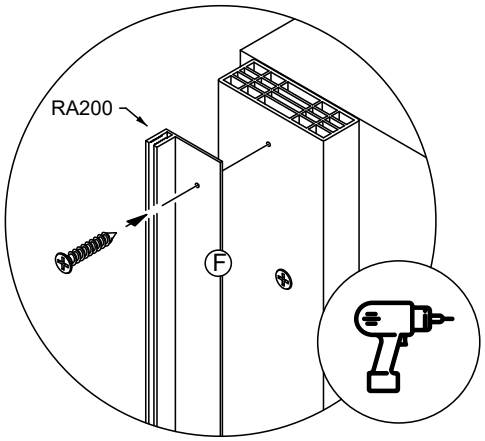

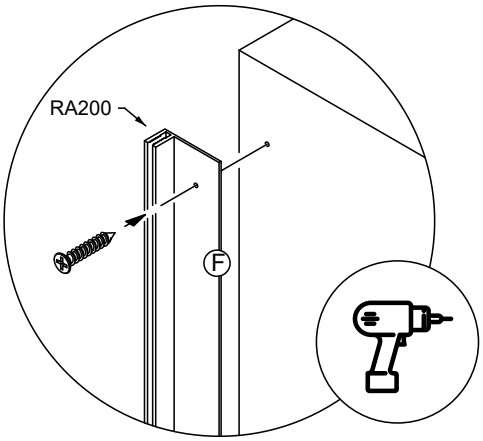

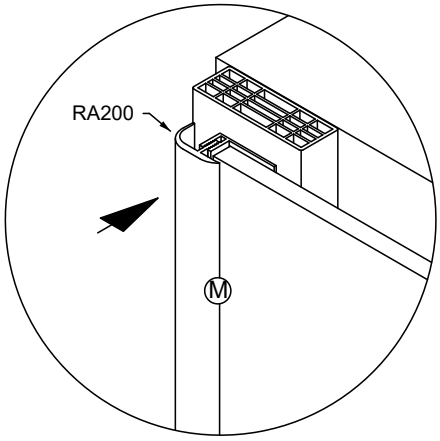

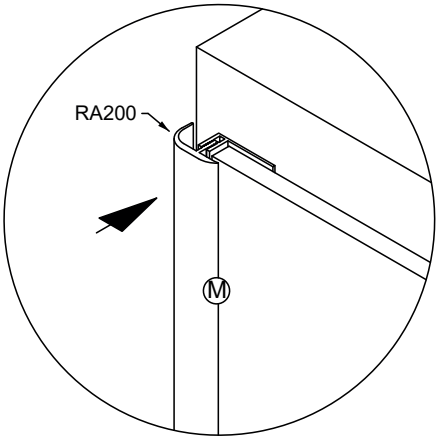

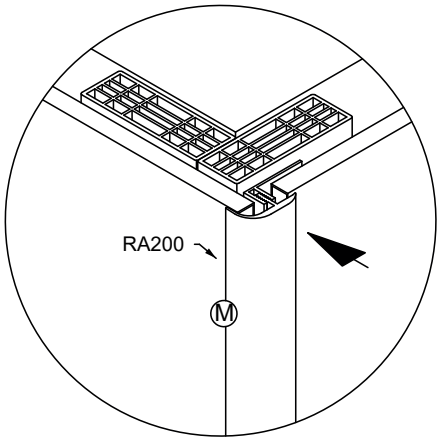

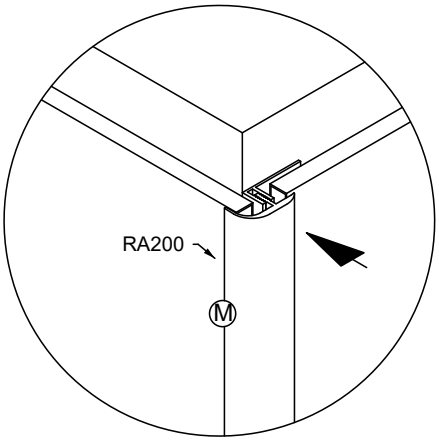

***Le misure sono da considerarsi in millimetri.** / *All dimensions are in millimetres.*

5

RA201: INSTALLAZIONE PROFILO “CLICK” ANGOLARE INTERNO SU DISTANZIALE E A PARETE
RA201: Internal Corner “Click” Profile Installation on Spacer Profile and on Wall

SU PROFILO DISTANZIALE
On Spacer Profile

A PARETE
On Wall

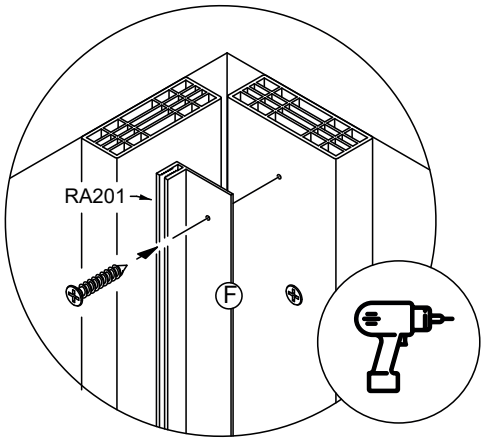

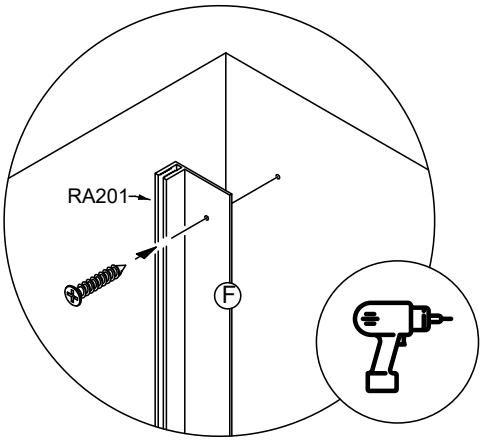

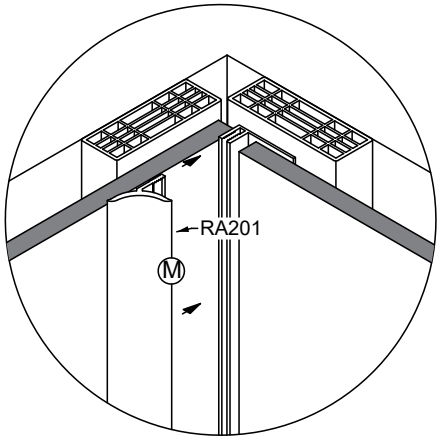

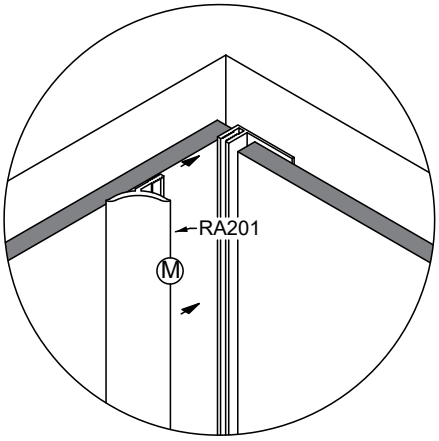

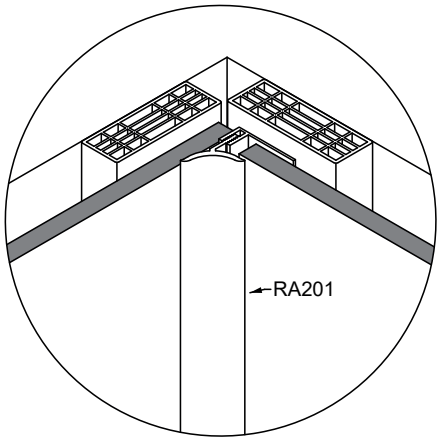

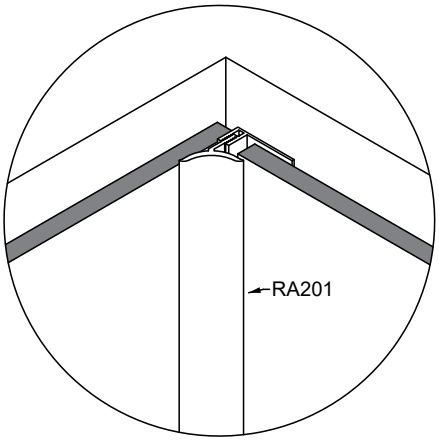

***Le misure sono da considerarsi in millimetri.** */ All dimensions are in millimetres.*

6

RA202: INSTALLAZIONE PROFILO “CLICK” GIUNZIONE SU DISTANZIALE E A PARETE
RA202: Joint “Click” Profile Installation on Spacer Profile and on Wall

SU PROFILO DISTANZIALE
On Spacer Profile

A PARETE
On Wall

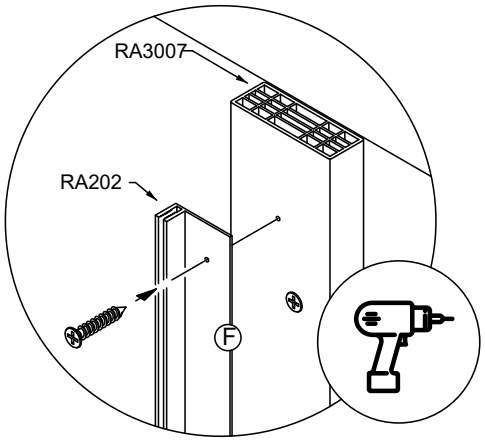

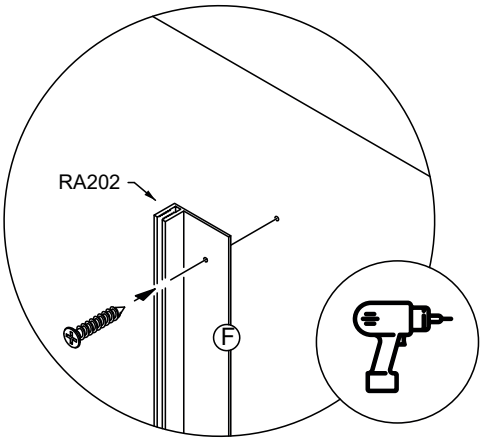

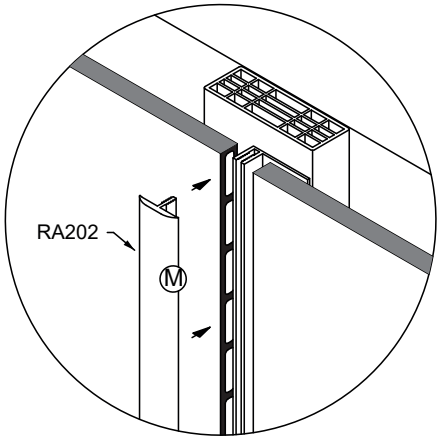

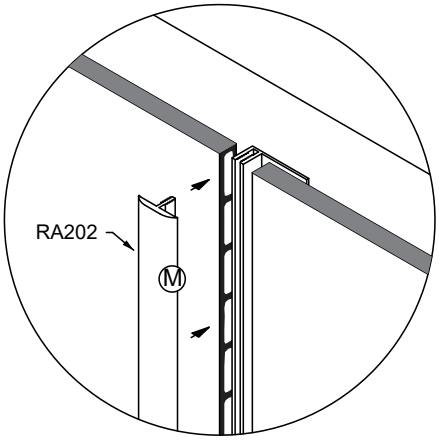

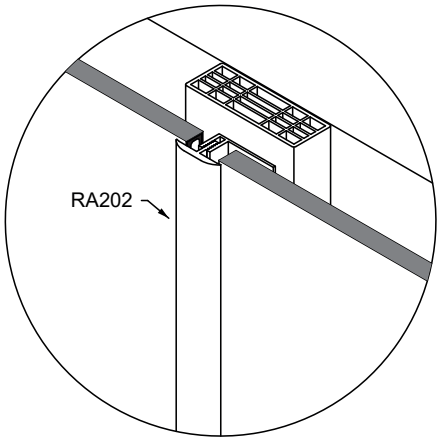

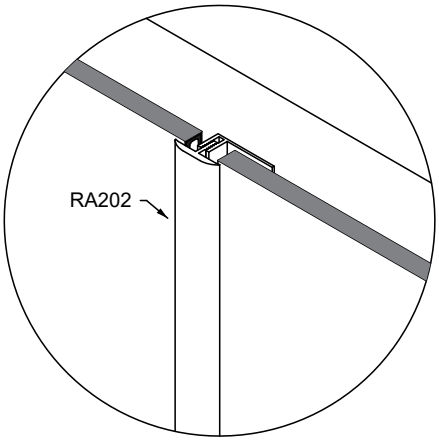

***Le misure sono da considerarsi in millimetri.** / *All dimensions are in millimetres.*

7 RA191: PROFILO PIATTINA UNIVERSALE*
*RA191: Universal Profile Installation**

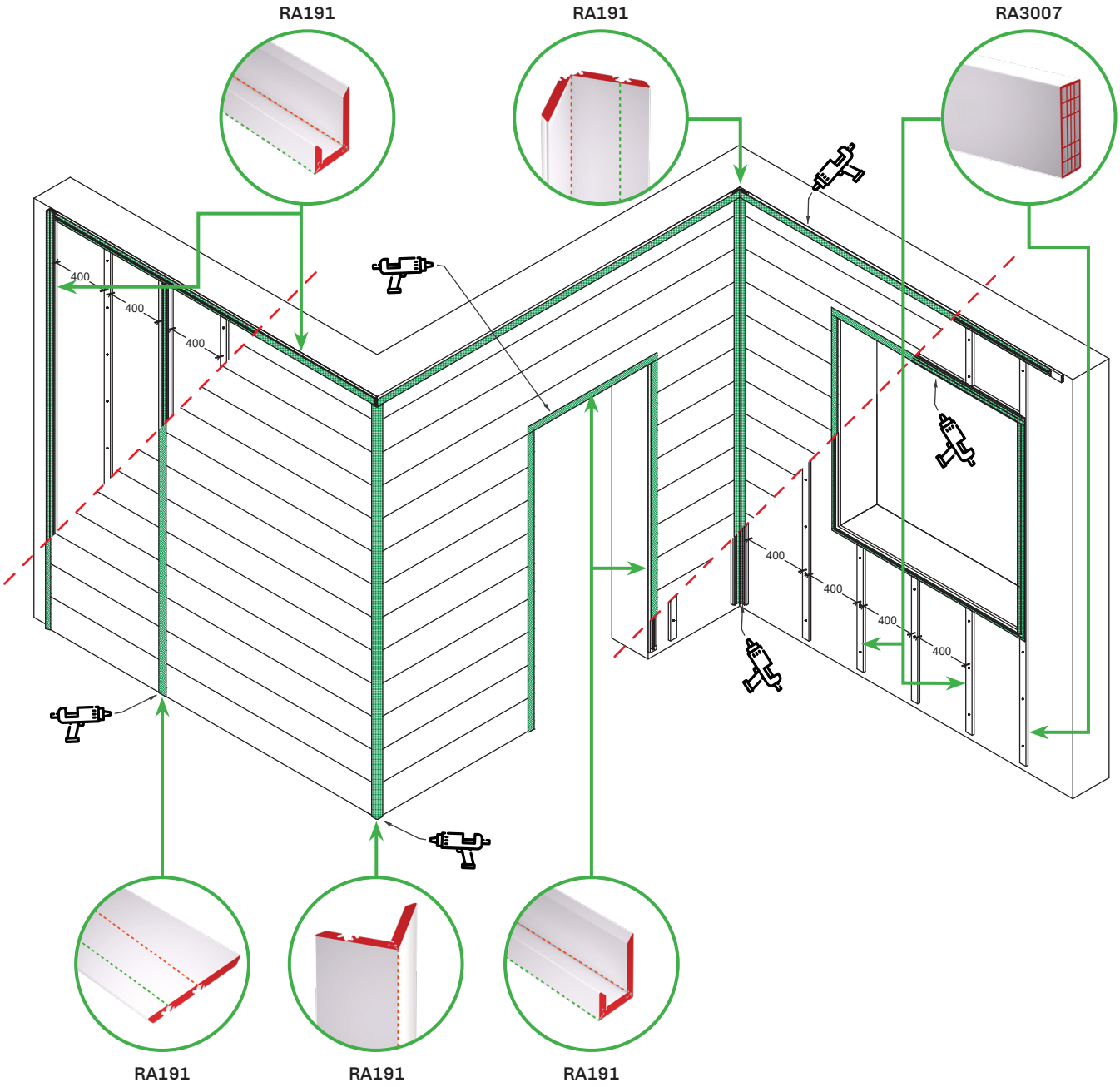

***La piattina universale deve essere montata esclusivamente con silicone.** / *The universal profile must be mounted exclusively with silicone.*

C.da Parco del vecchio Bovio, CS
70022 Altamura (BA) | Italia

T. +39 080 310 12 37
info@fortesrl.it - www.fortesrl.it

REV. 19/06/2025

CU493003